Руководство по монтажу и эксплуатации



RU **ОРИГИНАЛЬНАЯ ИНСТРУКЦИЯ ПО ЭКСПЛУАТАЦИИ**

LIEBHERR

Содержание

1 Общие указания по технике безопасности..... 3
1.1 Применение по назначению..... 3
1.2 Предсказуемое ненадлежащее использование. 3
1.3 Группа пользователей..... 3
1.4 Предупредительные указания – опасности для пользователя..... 3
1.5 Неисправности, повреждения и ремонт..... 4
1.6 Указания по утилизации..... 4
1.7 Декларация соответствия..... 4
1.8 Климатические классы..... 5
1.9 Материалы SVHC согласно регламенту REACH... 5
1.10 База данных EPREL..... 5
1.11 Лицензии на ПО с открытым исходным кодом.... 5
1.12 Запчасти..... 5
1.13 Уровни предупреждения..... 5

2 Основные отличительные особенности устройства..... 5
2.1 Комплект поставки..... 5
2.2 Обзор устройства и оснащения..... 5
2.3 SmartDevice..... 6

3 Установка и подключение..... 6
3.1 Условия установки..... 6
3.2 Габаритные размеры устройства..... 7
3.3 Требования к вентиляции..... 7
3.4 Установочные размеры для электропитания..... 7
3.5 Транспортировка устройства..... 7
3.6 Распаковка устройства..... 8
3.7 Съемная верхняя панель..... 8
3.8 Перевешивание двери..... 8
3.9 Монтаж пристенных распорок..... 11
3.10 Установка устройства..... 12
3.11 Выравнивание устройства..... 12
3.12 Установка нескольких устройств..... 12
3.13 Введение устройства под столешницу..... 13
3.14 После размещения..... 13
3.15 Подключение устройства к электропитанию..... 14
3.16 Упаковку утилизируйте надлежащим образом... 14

4 Принцип функционирования дисплея..... 14
4.1 Навигация сенсорной кнопкой и пояснение к символам..... 14
4.2 Меню..... 15

5 Ввод в работу..... 16
5.1 Включение устройства (первый ввод в эксплуатацию)..... 16

6 Хранение..... 17
6.1 Указания по хранению..... 17
6.2 Холодильное отделение..... 17
6.3 EasyFresh 17
6.4 Морозильное отделение с 4 звездочками*..... 17
6.5 Сроки хранения..... 17

7 Экономия электроэнергии..... 18

8 Управление..... 18
8.1 Элементы управления и индикации..... 18
8.1.1 Индикация температуры/индикация статуса...18
8.1.2 Поведение светодиодов..... 19
8.1.3 Звуковые сигналы..... 19
8.2 Функции устройства..... 19
8.2.1 Указания по функциям устройства..... 19

Включение и выключение устройства..... 19


Температура..... 19

SuperCool..... 20

SabbathMode..... 20

Блокировка ввода..... 21

WLAN..... 21

Демо-режим..... 22

Сброс на заводские настройки..... 22
8.3 Сообщения..... 22
8.3.1 Устранение сообщений..... 23

9 Оснащение..... 23
9.1 Морозильное отделение с 4 звездочками*..... 23
9.2 Дверные полки..... 23
9.3 Съемные полки..... 24
9.4 Выдвижные ящики..... 26
9.5 Крышка отделения EasyFresh..... 27
9.6 Контейнер для яиц..... 27
9.7 Держатель для бутылок..... 27
9.8 FlexCube*..... 28

10 Уход..... 28
10.1 Демонтаж / монтаж держателя для бутылок..... 28
10.2 Разборка/сборка выдвижных систем..... 28
10.3 Размораживание устройства..... 29
10.4 Ручное размораживание морозильной камеры* 29
10.5 Чистка устройства..... 29

11 Поддержка клиентов..... 30
11.1 Технические данные..... 30
11.2 Рабочие шумы..... 30
11.3 Техническая неисправность..... 30
11.4 Сервисная служба..... 32
11.5 Заводская табличка..... 32

12 Отключение..... 32

13 Утилизация..... 32
13.1 Подготовка устройства к утилизации..... 32
13.2 Экологичная утилизация устройства..... 32

14 Информация об изготовителе..... 33

Изготовитель постоянно работает над дальнейшим развитием всех типов и моделей. Поэтому мы рассчитываем на понимание в том, что мы оставляем за собой право изменять форму, оборудование и технику.

Символ	Расшифровка
	**Прочтите руководство** Чтобы познакомиться со всеми полезными возможностями данного нового устройства, пожалуйста, прочитайте внимательно указания в этом руководстве.

*** Наличие в зависимости от модели и комплектации**

Символ	Расшифровка
	**Дополнительную информацию см. в Интернете** Цифровое руководство с дополнительной информацией на других языках можно посмотреть в Интернете, отсканировав QR-код на внешней стороне данного руководства или введя сервисный номер на странице **home.liebherr.com/fridge-manuals**. Сервисный номер указан на заводской табличке: 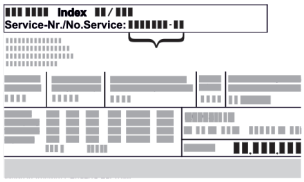 *Fig.* Примерное отображение
	**Проверьте устройство** Проверить все детали на повреждения при транспортировке. В случае замечаний обратитесь к своему дилеру или в сервисную службу.
	**Отклонения** Данное руководство действительно для множества моделей, поэтому для конкретной модели возможны некоторые отклонения. Разделы, относящиеся только к определенным устройствам, помечены знаком "звездочка" (*).
	**Указания к действиям и результаты действий** Указания к действиям обозначены знаком ▶. Результаты действий обозначены знаком ▷.
	**Видеоролики** Видеоролики об устройствах доступны на YouTube-канале компании Liebherr-Hausgeräte.

Лицензии на ПО с открытым исходным кодом:

Устройства включает в себя программные компоненты, которые используют лицензии на ПО с открытым исходным кодом. Информацию об используемых лицензиях на ПО с открытым исходным кодом см.: **home.liebherr.com/open-source-licences**

Этот информационный материал для пользователя действует для следующих устройств:

R..i	16..

1 Общие указания по технике безопасности

Тщательно храните данный информационный материал для пользователя, чтобы в любой момент иметь возможность обратиться к нему.

При передаче устройства вручите следующему владельцу также и данный информационный материал для пользователя.

Для надлежащего и безопасного использования устройства тщательно прочтите данный информационный материал для пользователя перед началом установки и использования. Всегда следуйте содержащимся в ней инструкциям, указаниям по технике безопасности и предупредительным указаниям. Они важны для надежной и безупречной установки и эксплуатации устройства.

1.1 Применение по назначению

- Данное устройство предназначено для использования в домашнем хозяйстве и в аналогичных сферах применения, как например:
  - на кухнях для персонала в магазинах, офисах и прочих рабочих пунктах;
  - в сельском хозяйстве и гостями в отелях, мотелях и других местах проживания;
  - в гостевых домах с завтраком;
  - при обеспечении готовым питанием и аналогичных услугах оптовой торговли.
- Прочие варианты применения:
  - Данное устройство не предназначено для замораживания пищевых продуктов.*
  - Все другие виды применения являются недопустимыми.

1.2 Предсказуемое ненадлежащее использование

Следующее использование запрещается в явном виде:

- Хранение и охлаждение:
  - химически нестабильных, горючих или едких веществ
  - взрывоопасных материалов, например, аэрозольных баллончиков с горючим топливным газом
  - медикаментов, плазмы крови, лабораторных препаратов или аналогичных веществ и продуктов, лежащих в основе директивы по медицинской продукции 2007/47/EG
- Использование во взрывоопасных зонах

Ненадлежащее использование устройства приводит к повреждению или порче хранящихся там пищевых продуктов.

1.3 Группа пользователей

- Данное устройство не допускается использовать лицам (в т.ч. и детям) с ограниченными физическими, сенсорными и умственными способностями и людям, которые не обладают достаточным опытом и знаниями, за исключением случаев, когда они находятся под надзором лица, ответственного за их безопасность, или если они получили от него инструкции по обращению с устройством. Нельзя оставлять детей без присмотра, чтобы не допустить их игр с данным устройством.
- Дети возрастом 3–8 лет могут загружать продукты холодильник/морозильник и доставать их оттуда.

1.4 Предупредительные указания – опасности для пользователя

- ПРЕДУПРЕЖДЕНИЕ: не загромождайте вентиляционные отверстия в корпусе устройства и во встроенном корпусе.
- ПРЕДУПРЕЖДЕНИЕ: Для ускорения процесса оттаивания не используйте другие механические устройства или прочие средства, кроме рекомендованных производителем.
- ПРЕДУПРЕЖДЕНИЕ: Не допускайте повреждения контура хладагента.
- ПРЕДУПРЕЖДЕНИЕ: не эксплуатируйте внутри холодильного/морозильного отделения электрические

устройства, которые не соответствуют рекомендованной производителем конструкции.
- ПРЕДУПРЕЖДЕНИЕ: при установке устройства следует исключить зажатие или повреждение сетевого кабеля.
- ПРЕДУПРЕЖДЕНИЕ: не размещайте переносные разветвители или сетевые блоки у задней стороны устройств.

После монтажа устройства должна остаться возможность его отключения от сети.
- Доступная сетевая вилка (над/под или рядом с устройством)
- Срабатывание предохранителя в электропроводке здания в соответствии с электромонтажными нормами.



ПРЕДУПРЕЖДЕНИЕ: опасность пожара / пожароопасные вещества.

Этот символ находится на компрессоре и также может быть дополнительно размещен в других местах на устройстве. Он указывает на опасность от пожароопасных веществ. Не удаляйте наклейку.

- Чем больше хладагента находится в устройстве, тем больше должно быть помещение, в котором расположено это устройство. Если объем помещения небольшой, то при вытекании хладагента может образоваться горючая газо-воздушная смесь. На 8 г хладагента должно приходиться не менее 1 м^3 площади помещения. Данные об используемом хладагенте приведены на заводской табличке внутри устройства.
- Необходимо регулярно чистить поверхности, которые могут соприкасаться с пищевыми продуктами и открытыми сливными системами.
- Сырое мясо или сырую рыбу упаковывайте в чистые, закрытые емкости. Таким образом вы предотвратите касание мясом или рыбой других пищевых продуктов или стекание на них.
- Если холодильник/морозильник длительное время стоит пустым, его следует выключить, разморозить, почистить и просушить, и оставить дверь открытой во избежание образования плесени.
- Не допускайте длительного контакта кожи с холодными поверхностями или охлажденными продуктами. Для защиты используйте, например, защитные перчатки.
- Алкогольные напитки и другие емкости, содержащие спирт, храните только плотно закрытыми. Случайно вылившийся спирт может воспламениться при контакте с электрическими узлами.
- Открывайте дверь только на короткое время. Это предотвратит повышение температуры внутри устройства.
- При открытии и закрытии двери не проникайте в зону между дверью и устройством. Можно защемить пальцы.
- Не ставьте никакие предметы в передней части самой нижней стеклянной пластины, чтобы обеспечить правильное закрытие двери устройства. (см. 6.2 Холодильное отделение) (см. 9.2 Дверные полки)
- ПРЕДУПРЕЖДЕНИЕ: данное устройство необходимо закрепить в соответствии с указаниями из руководства по применению, чтобы исключить опасности из-за плохой устойчивости.
- Соблюдайте инструкции по установке и подключению. (см. 3 Установка и подключение)

1.5 Неисправности, повреждения и ремонт

- Подключение к сети при помощи штекера стандарта IEC:

  При повреждении сетевого кабеля этого устройства его следует заменить на специальный соединительный кабель, который предоставляется производителем или его сервисной службой. Замена может производиться заказчиком.
- Ремонтные работы и вмешательства в устройство разрешается выполнять только сервисной службе или другим прошедшим соответствующее обучение специалистам.
- При неисправностях или ошибках устройства извлеките вилку из розетки или выключите предохранитель. При извлечении всегда беритесь за вилку. Не тяните за кабель.

1.6 Указания по утилизации



Перечеркнутый символ мусорного бака указывает на то, что устройство нельзя утилизировать с несортированными бытовыми отходами, а нужно передать в пункт раздельного сбора. Оно содержит в себе ценные материалы и при необходимости может быть использовано повторно.



Символ может находиться на компрессоре. Он относится к маслу в компрессоре и указывает на следующую опасность: **проглатывание и попадание в дыхательные пути может привести к смертельному исходу.** Данное указание имеет значение только для утилизации. В обычном режиме работы опасность отсутствует.



Эта или аналогичная наклейка может располагаться на обратной стороне устройства. На ней указано, что в двери и/или корпусе находятся вакуумные изоляционные панели (VIP) или перлитовые панели. Данное указание имеет значение только для утилизации. Не удаляйте наклейку.

- Поэтому утилизацию вышедшего из употребления оборудования необходимо проводить надлежащим образом в соответствии с действующими на месте использования предписаниями и законами. При вывозе устройства, отслужившего свой срок, не повредите контур хладагента, т.к. в результате этого хладагент (тип указан на заводской табличке) и масло могут неконтролируемо выйти наружу.
- Обратите внимание на то, что заказчик должен самостоятельно удалить персональные данные.
- Для Германии: В местных пунктах вторичной переработки / приема вторсырья можно бесплатно утилизировать устройство через сборные контейнеры класса 1. При покупке нового холодильника / морозильника и торговой площади > 400 м^2 старое устройство также бесплатно принимается обратно через торговую сделку.
- ЕС: Информацию о вариантах утилизации старого оборудования можно получить в местных органах власти.

1.7 Декларация соответствия

Контур хладагента проверен на герметичность. Устройство отвечает применимым требованиям по технике безопасности и соответствующим директивам.

Для рынка ЕС:	Устройство соответствует требованиям директивы 2014/53/EU.

Для рынка GB:	Устройство соответствует требованиям Radio Equipment Regulations 2017 SI 2017 No. 1206.

Полный текст Декларации соответствия стандартам ЕС доступен по следующему адресу в сети Интернет: www.Liebherr.com

1.8 Климатические классы

Устройство предназначено для эксплуатации в ограниченном диапазоне температуры окружающей среды в зависимости от климатического класса. Климатический класс, соответствующий данному устройству, указан на заводской табличке.

Указание

▶ Для обеспечения безупречной работы соблюдать заданную температуру окружающей среды.

Климатическое исполнение	для температуры окружающего воздуха
SN	от 10 °C до 32 °C
N	от 16 °C до 32 °C
ST	от 16 °C до 38 °C
T	от 16 °C до 43 °C
SN-ST	от 10 °C до 38 °C
SN-T	от 10 °C до 43 °C

1.9 Материалы SVHC согласно регламенту REACH

- По приведенной ниже ссылке можно проверить, содержит ли ваше устройство материалы SVHC согласно регламенту REACH: https://go.liebherr.com/z3eewm

1.10 База данных EPREL

- С 1 марта 2021 года информацию о маркировке класса энергопотребления и требованиях по экологическому проектированию электропотребляющей продукции можно найти в Европейской базе данных для продукции, подлежащей энергетической маркировке (EPREL). Эту базу данных продукта можно открыть по ссылке https://eprel.ec.europa.eu/. Здесь нужно ввести идентификатор модели. Данные об идентификаторе модели см. на заводской табличке.

1.11 Лицензии на ПО с открытым исходным кодом

- Устройства включает в себя программные компоненты, которые используют лицензии на ПО с открытым исходным кодом. Информацию об используемых лицензиях на ПО с открытым исходным кодом см.: home.liebherr.com/open-source-licences

1.12 Запчасти

- Период для заказа запасных частей для функциональных и пригодных для хранения компонентов оснащения составляет 15 лет.

1.13 Уровни предупреждения

ОПАСНОСТЬ	Обозначает непосредственную опасную ситуацию, которая, если не будет предотвращена, приведет к смерти или тяжелым травмам.
ПРЕДУПРЕЖДЕНИЕ	Обозначает опасную ситуацию, которая, если не будет предотвращена, может привести к смерти или тяжелой травме.
ОСТОРОЖНО	Обозначает опасную ситуацию, которая, если не будет предотвращена, может привести к травмам легкой или средней тяжести.
ВНИМАНИЕ	Обозначает опасную ситуацию, которая, если не будет предотвращена, может привести к повреждению имущества.
Указание	Обозначает полезные указания и советы.

2 Основные отличительные особенности устройства

2.1 Комплект поставки

Проверьте все детали на повреждения при транспортировке. В случае наличия претензий обратитесь к дилеру или в сервисную службу. (см. 11.4 Сервисная служба)

Поставка состоит из следующих частей:

- Консольное устройство
- Оснащение (в зависимости от модели)
- Монтажный материал (в зависимости от модели)
- «Quick Start Guide»
- «Installation Guide»*
- Сервисная брошюра

2.2 Обзор устройства и оснащения

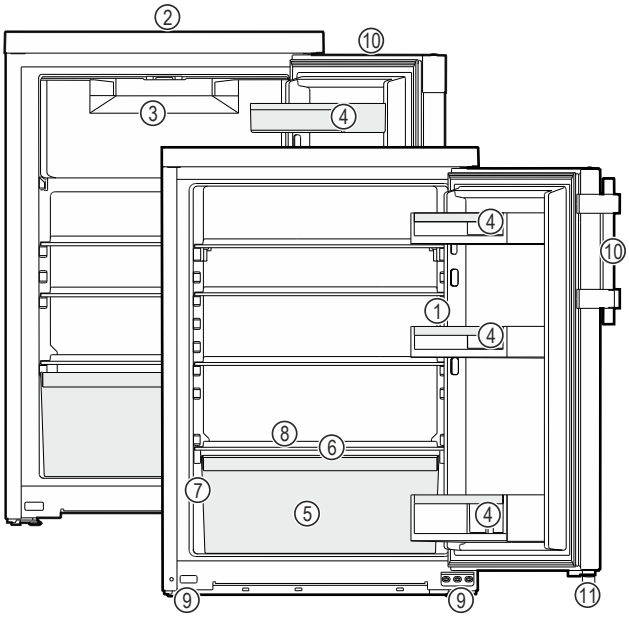

Fig. 1 Примерное изображение

(1) Элементы управления, освещение
(2) Вентиляционная решетка
(3) Морозильное отделение*
(4) Дверные полки
(5) Отделение для овощей/ EasyFresh-Safe*
(6) Крышка EasyFresh-Safe*
(7) Заводская табличка
(8) Сток для талой воды
(9) Регулируемые опоры (спереди)
(10) Рычажная рукоятка/ утопленная ручка*
(11) Распорная деталь*

2.3 SmartDevice

SmartDevice – это решение по подключению вашего холодильного отделения к сети.

Вы можете быстро и просто подключить поддерживающее SmartDevice устройство к вашей беспроводной локальной сети. С помощью приложения SmartDevice можно обслуживать ваше устройство с мобильного оконечного устройства. Приложение SmartDevice предоставляет в распоряжение дополнительные функции и возможности настройки.

Устройство, поддерживающее SmartDevice:	Ваше устройство поддерживает SmartDevice. Чтобы иметь возможность подключить ваше устройство по беспроводной локальной сети, необходимо скачать приложение SmartDevice.
Дополнительные сведения о SmartDevice:	**smartdevice.liebherr.com**
Скачивание приложения SmartDevice:	После установки и конфигурирования приложения SmartDevice можно с помощью приложения SmartDevice и функции устройства WLAN (см. WLAN) интегрировать устройство в вашу сеть WLAN.

Указание
В следующих странах функция SmartDevice недоступна: Россия, Беларусь, Казахстан.

3 Установка и подключение

3.1 Условия установки

Условия установки имеют решающее значение для безопасной, эффективной и бесперебойной эксплуатации устройства.

- Соблюдайте все указания по технике безопасности.
- Примите во внимание место установки и расположение в помещении.

ПРЕДУПРЕЖДЕНИЕ
Опасность пожара из-за неправильной установки!
Если сетевой кабель или вилка соприкасается с задней стенкой устройства, то вибрация устройства может привести к повреждению сетевого кабеля или вилки, что вызовет короткое замыкание.
▶ Проследите за тем, чтобы сетевой кабель не был зажат под устройством, когда производится его установка.
▶ Устанавливайте устройство таким образом, чтобы оно не соприкасалось с вилками или сетевыми кабелями.
▶ Не подключайте устройства к розеткам в области задней стенки.
▶ Планки штепсельных розеток или многоместных блоков зажимов и другие электронные устройства (как, например, галогенные трансформаторы) **нельзя** размещать и эксплуатировать на задней стенке устройства.

ПРЕДУПРЕЖДЕНИЕ
Опасность возгорания из-за влажности!
Если токоведущие узлы или сетевой кабель становятся влажными, то это может привести к короткому замыканию.
▶ Устройство предназначено для использования в закрытых помещениях. Запрещается использовать устройство на открытом воздухе или во влажных помещениях и в зоне разбрызгивания воды.

ПРЕДУПРЕЖДЕНИЕ
Опасность возгорания при выделении хладагента и масла!
Содержащийся в устройстве хладагент не опасен для окружающей среды, но является горючим материалом. Содержащееся в устройстве масло также является горючим материалом. Вытекающий хладагент или масло при соответствующей высокой концентрации и при контакте с внешним источником тепла могут воспламениться.
▶ Не повредите трубопроводы контура хладагента и компрессор.

3.1.1 Место установки

- Устанавливать и применять устройство исключительно в закрытых помещениях.
- Оптимальное место установки – сухое и хорошо вентилируемое помещение.
- Если устройство установлено в очень влажном помещении, то на внешней его стороне может образоваться конденсат.
  Всегда следите за хорошим притоком и оттоком воздуха на месте установки.
- Чем больше хладагента находится в устройстве, тем больше должно быть помещение, в котором расположено это устройство. Если объем помещения небольшой, то при вытекании хладагента может образоваться горючая газо-воздушная смесь. На 8 г хладагента должно приходиться не менее 1 м^3 площади помещения. Данные об используемом хладагенте приведены на заводской табличке внутри устройства.
- Пол на месте установки должен быть горизонтальным и ровным.

3.1.2 Расположение в помещении

- Избегайте размещения устройства в зоне прямых солнечных лучей, рядом с системой отопления и т.п.

*** Наличие в зависимости от модели и комплектации**

- Вы можете разместить устройство непосредственно рядом с духовым шкафом.
- Если разместить устройство непосредственно рядом с духовым шкафом, это может незначительно увеличить потребление электроэнергии. Это зависит от продолжительности и интенсивности использования духового шкафа.
- Устройство следует установить к стене вплотную задней стенкой, а при использовании прилагаемых при поставке пристенных распорок (см. ниже) – ими.
- Не допускается использование во взрывоопасных зонах.

3.1.3 Установка под рабочей поверхностью (столешницей)

- Устройство можно установить под рабочую поверхность (столешницу). (см. 3.13 Введение устройства под столешницу)

3.2 Габаритные размеры устройства

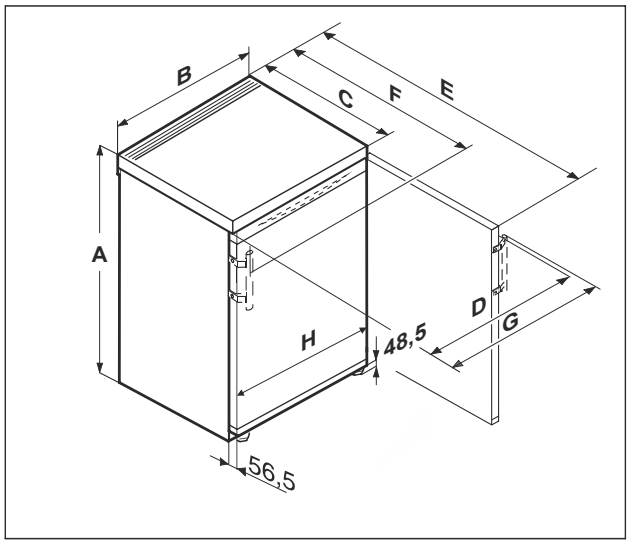

Fig. 2 Примерное изображение

R..16..	
A (мм)	850
B (мм)	600
C (мм)	607[x]
D (мм)	595
E (мм)	1162[x]
F (мм)	648[x]
G (мм)	639
H (мм)	597

Для устройств с рукояткой

[x] В устройствах, в комплект поставки которых входят пристенные распорки, размер увеличивается на 35 мм. (см. 3.9 Монтаж пристенных распорок)

3.3 Требования к вентиляции

ВНИМАНИЕ
Опасность повреждения из-за перегрева в результате недостаточной вентиляции!
Если вентиляция слабая, то компрессор может быть повреждён.
▶ Следите за обеспечением достаточной вентиляции.
▶ Соблюдайте требования к вентиляции.

Если устройство встроено в кухонную стенку, необходимо соблюдать следующие требования к вентиляции:*

- В основном действует следующее: чем больше площадь вентиляционного отверстия, тем меньше электроэнергии потребляет устройство при работе.*

3.4 Установочные размеры для электропитания

Разъем для подключения к электропитанию расположен на задней стороне устройства. Чтобы обеспечить надежное подключение устройства, убедитесь, что выполнены следующие исходные условия:

❑ Размеры подключения к электропитанию известны и соблюдены. См. таблицу ниже.
❑ Подключение к электропитанию выполняется в соответствии с инструкцией. (см. 3.15 Подключение устройства к электропитанию)

3.5 Транспортировка устройства

3.5.1 Транспортировка устройства для первого ввода в эксплуатацию

Убедитесь, что выполнены следующие исходные условия:

❑ Устройство упаковано.
❑ Устройство стоит вертикально.

▶ Транспортировка устройства должна производиться вдвоем.
▶ Распакуйте устройство. (см. 3.6 Распаковка устройства)

3.5.2 Транспортировка устройства после первого ввода в эксплуатацию

Соблюдайте приведенные ниже инструкции, если нужно повторно транспортировать или переместить устройство после первого ввода в эксплуатацию.

Убедитесь, что выполнены следующие исходные условия:

❑ Устройство опорожнено.
❑ Устройство стоит вертикально.
❑ Устройство с дверью (дверьми): Дверь зафиксирована от самопроизвольного открытия.
❑ Устройство с выдвижным отсеком: Выдвижной отсек зафиксирован от самопроизвольного открытия.
❑ Устройства с регулируемыми опорами: Регулируемые опоры вкручены.

▶ Транспортировка устройства должна производиться вдвоем.

После транспортировки:
▶ Выкрутите регулируемые опоры на устройстве.
▶ Выровняйте устройство. (см. 3.11 Выравнивание устройства)

3.6 Распаковка устройства

ВНИМАНИЕ
Опасность повреждения в результате перемещения устройства!
Если перемещать устройство по полу без соответствующей защиты, оно может повредить пол.
▶ Перед снятием упаковки устройства необходимо надлежащим образом защитить пол.

▶ Проверьте устройство и упаковку: При подозрении на повреждения при транспортировке обратитесь к поставщику до подключения оборудования.

ВНИМАНИЕ
Повреждение острыми или колющими предметами!
При использовании острых или колющих предметов при снятии упаковочного материала возникает опасность повреждения устройства.
▶ Не используйте острые или колющие предметы для снятия упаковочного материала.

▶ Снимите упаковочный материал.
▶ Устройство установлен в нужной позиции: Снимите защитные пленки с двери боковых стенок.

3.7 Съемная верхняя панель

Верхнюю панель устройства можно снять. Если требуется вдвинуть устройство под столешницу, необходимо предварительно снять верхнюю панель. (см. 3.13 Введение устройства под столешницу)

3.7.1 Демонтаж верхней панели

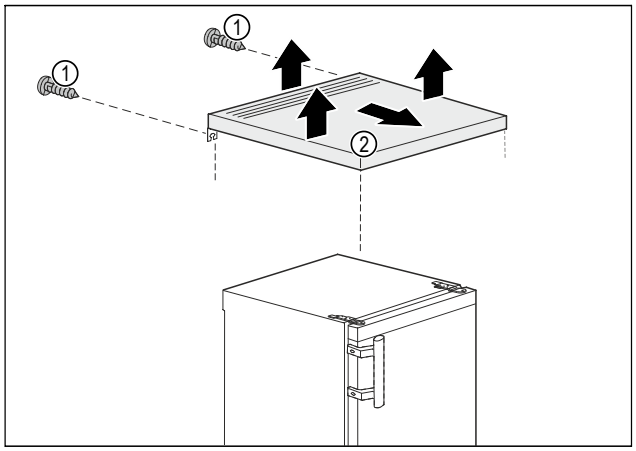

Fig. 3

▶ Удалите винты *Fig. 3 (1)* с задней стенки.
▶ Приподнимите верхнюю панель *Fig. 3 (2)* сзади.
▶ Сдвиньте верхнюю панель *Fig. 3 (2)* вперед.
▶ Снимите верхнюю панель *Fig. 3 (2)* движением вверх.
▷ Верхняя панель *Fig. 3 (2)* снята.

3.7.2 Монтаж верхней панели

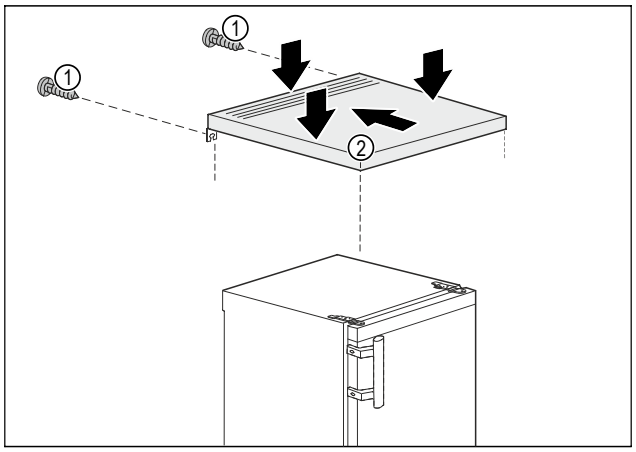

Fig. 4

▶ Положите верхнюю панель *Fig. 4 (2)* на устройство.
▶ Сдвиньте верхнюю панель *Fig. 4 (2)* назад.
▶ Надавите на верхнюю панель *Fig. 4 (2)* сзади вниз.
▶ Затяните винты *Fig. 4 (1)* на задней стенке.
▷ Верхняя панель *Fig. 4 (2)* смонтирована.

3.8 Перевешивание двери

Инструмент

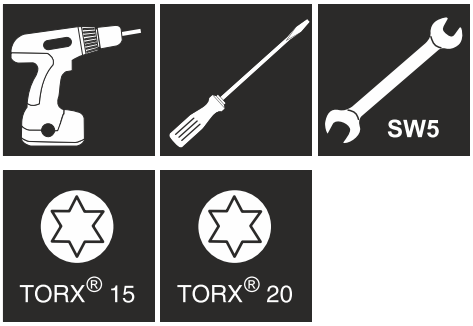

ПРЕДУПРЕЖДЕНИЕ
Опасность травмирования выпадающей дверью!
Если опорные детали недостаточно хорошо прикручены, то дверь может выпасть. Это может привести к тяжелым травмам. Кроме того, если дверь плотно не закрывается, то устройство охлаждает неправильно.
▶ Плотно затяните опорные кронштейны/опорные пальцы с усилием 4 Нм.
▶ Проконтролируйте все винты и при необходимости подтяните.

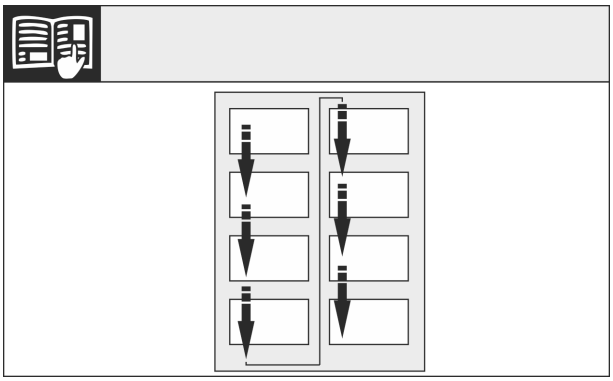

Fig. 5

Соблюдайте направление чтения.

*** Наличие в зависимости от модели и комплектации**

3.8.1 Подготовка

Указание

▶ Уберите продукты с полочек на дверце, прежде чем снимать дверцу, чтобы продукты не упали.

▶ Вместе с помощником наклоните устройство назад. Для устройств без морозильного отделения с 4 звездочками:*

▶ Извлеките из двери распорную деталь *(13)* внизу слева.*

3.8.2 Снятие нижних опорных частей

ОСТОРОЖНО

Опасность травмы при опрокидывании двери!
Если извлечь палец из двери полностью, она может опрокинуться и нанести травмы.

▶ Зафиксируйте дверь, прежде чем извлекать палец.

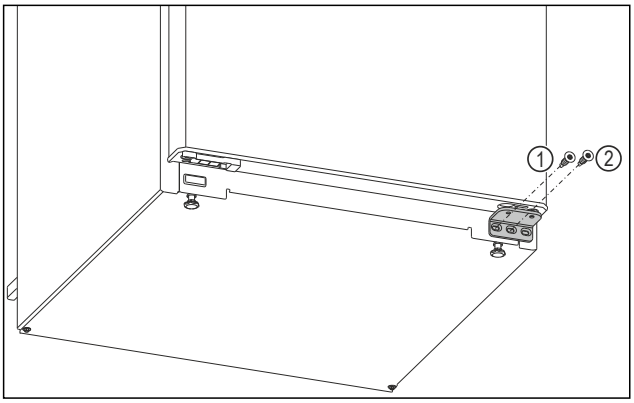

Fig. 6

▶ Выверните на нижнем опорном кронштейне внутренний винт при помощи отвертки Torx 20. *Fig. 6 (1)*

▶ Выверните на нижнем опорном кронштейне центральный винт при помощи отвертки Torx 20. *Fig. 6 (2)*

▶ Отложите винты в сторону.

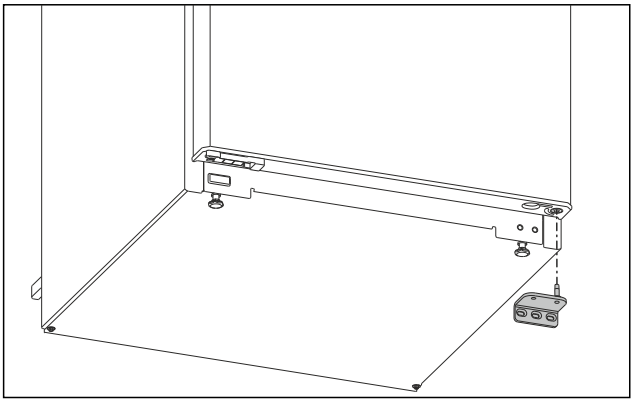

Fig. 7

▶ Снимите опорный кронштейн движением вниз. (см. Fig. 7)

▶ Отложите опорный кронштейн в сторону.

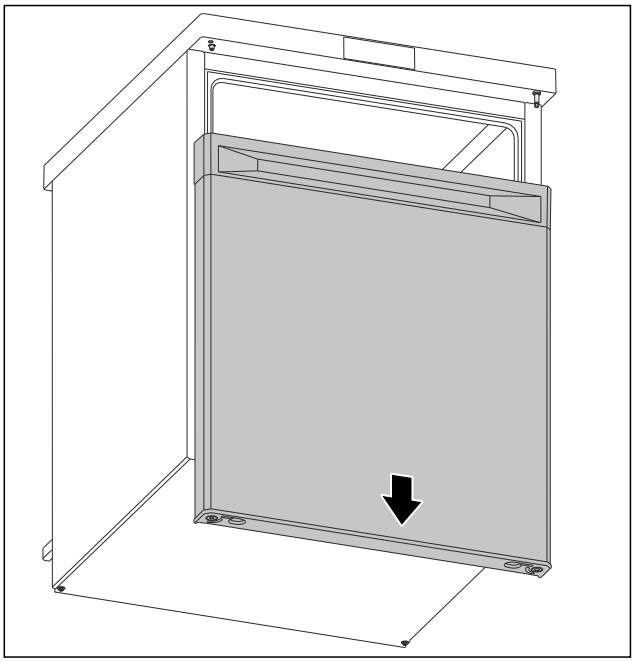

Fig. 8

▶ Снимите дверь движением вниз. (см. Fig. 8)

▶ Поставьте дверь.

3.8.3 Подготовка двери

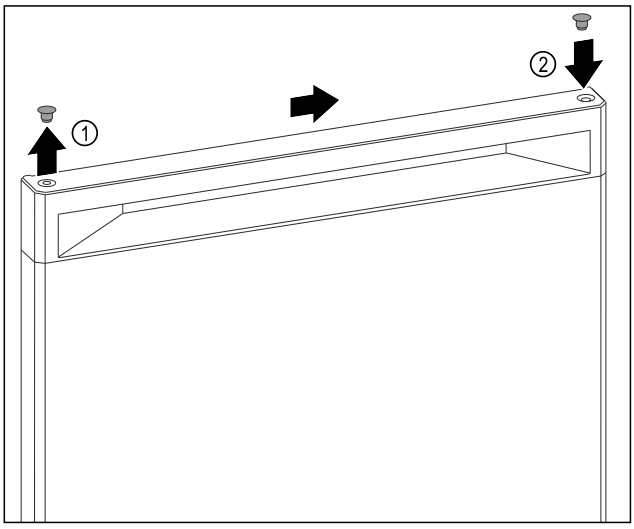

Fig. 9

▶ Осторожно поднимите заглушку в верхней части двери *Fig. 9 (1)* при помощи шлицевой отвертки.

▶ Установите заглушку на противоположной стороне. *Fig. 9 (2)*

3.8.4 Перестановка ручки

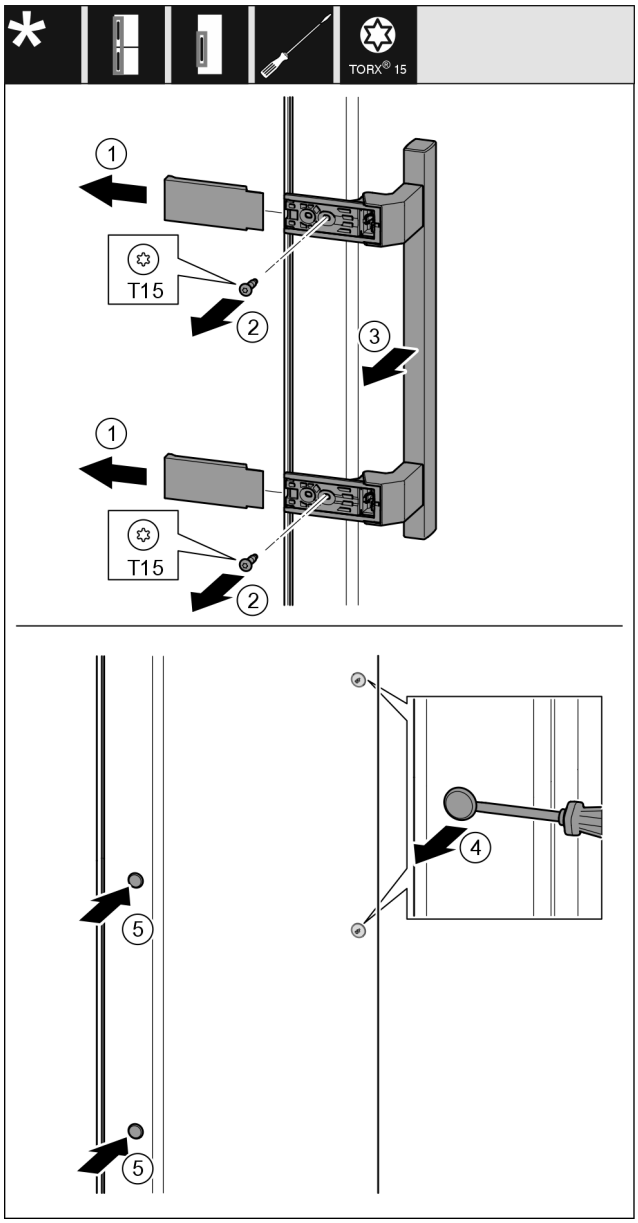

Fig. 10

- ▶ Снимите крышку. *Fig. 10 (1)*
- ▶ Выкрутите винты отверткой Torx 15. *Fig. 10 (2)*
- ▶ Снимите ручку. *Fig. 10 (3)*
- ▶ Осторожно поднимите шлицевой отверткой боковые заглушки и извлеките их. *Fig. 10 (4)*
- ▶ Снова вставьте заглушки с другой стороны. *Fig. 10 (5)*

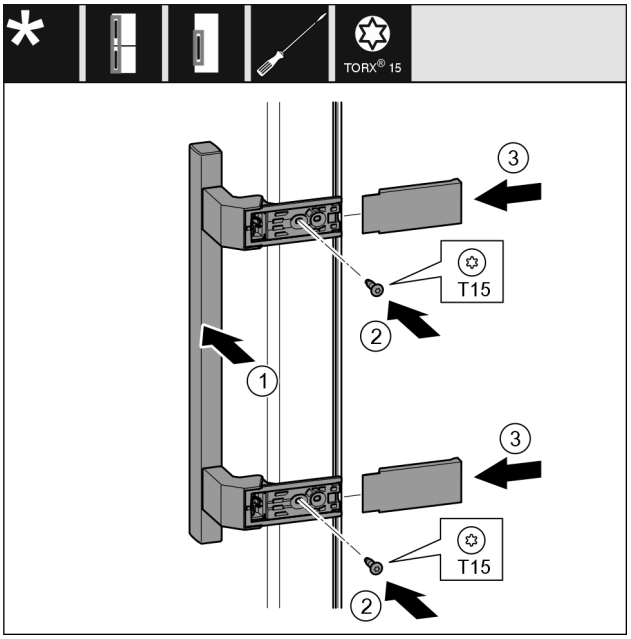

Fig. 11

- ▶ Установите ручку на противоположной стороне. *Fig. 11 (1)*
- ▷ Отверстия под винты должны находиться точно друг над другом.
- ▶ Затяните винты отверткой T15. *Fig. 11 (2)*
- ▶ Установите крышки сбоку и надвиньте их. *Fig. 11 (3)*
- ▷ Проследите за правильной фиксацией.

3.8.5 Перестановка нижних опорных частей

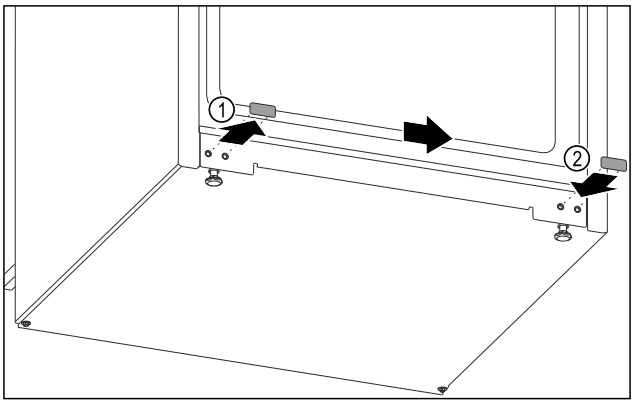

Fig. 12

- ▶ Осторожно поднимите заглушку внизу на устройстве при помощи шлицевой отвертки.
- ▶ Извлеките заглушку. *Fig. 12 (1)*
- ▶ Установите заглушку на противоположной стороне. *Fig. 12 (2)*

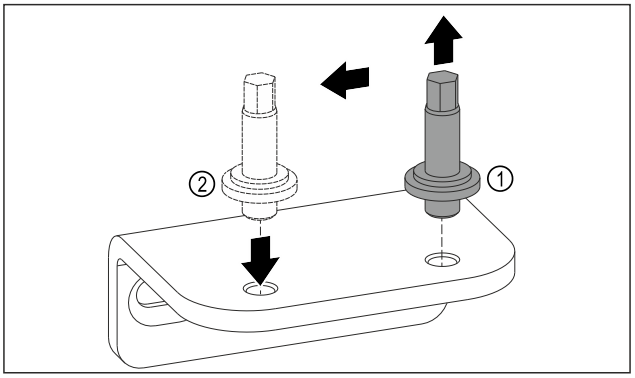

Fig. 13

*** Наличие в зависимости от модели и комплектации**

- ▶ Выкрутите болт на нижнем опорном кронштейне при помощи ключа с наружным шестигранником SW5. *Fig. 13 (1)*
- ▶ Установите болт на противоположной стороне. *Fig. 13 (2)*
- ▶ Затяните болт ключом с наружным шестигранником SW5.

3.8.6 Перестановка верхних опорных частей

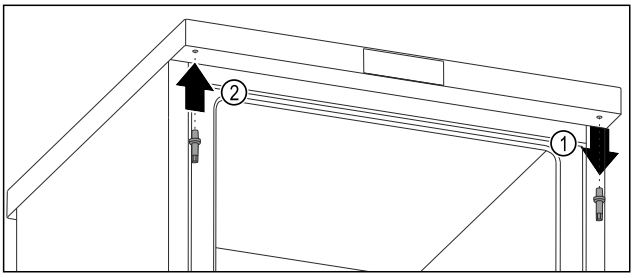

Fig. 14

- ▶ Выкрутите верхний болт ключом с наружным шестигранником. *Fig. 14 (1)*
- ▶ Затяните болт на противоположной стороне ключом с наружным шестигранником. *Fig. 14 (2)*

3.8.7 Монтаж двери

ПРЕДУПРЕЖДЕНИЕ

Опасность травмирования выпадающей дверью!
Если опорные детали недостаточно хорошо прикручены, то дверь может выпасть. Это может привести к тяжелым травмам. Кроме того, если дверь плотно не закрывается, то устройство охлаждает неправильно.

- ▶ Плотно затяните опорные кронштейны с усилием 4 Нм.
- ▶ Проконтролируйте все винты и по ситуации подтяните.

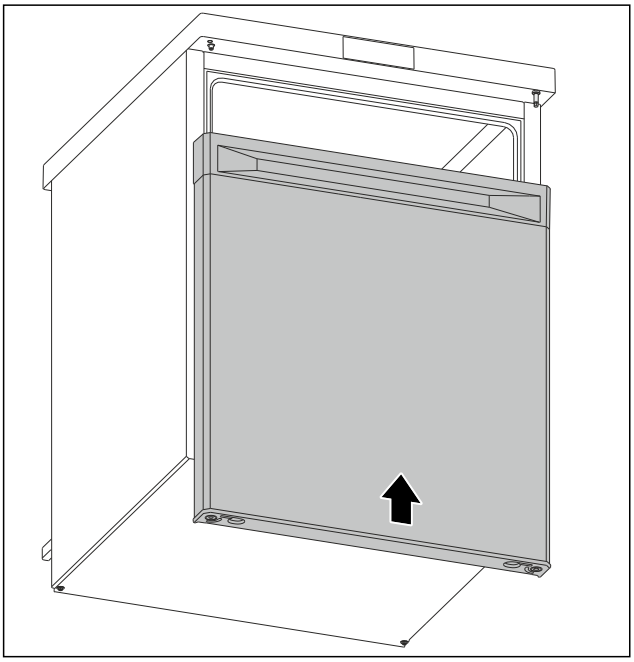

Fig. 15

- ▶ Надвиньте дверь в закрытом состоянии на верхний болт. (см. Fig. 15)

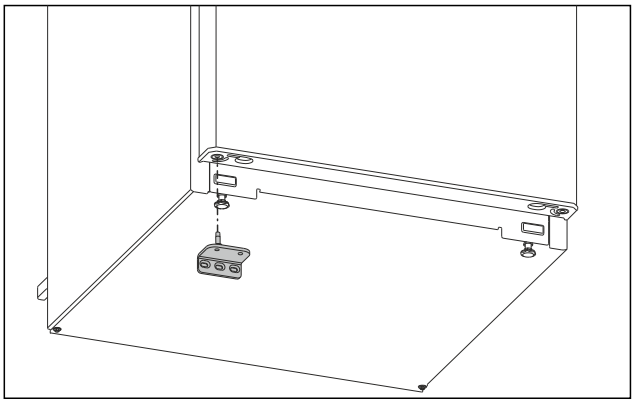

Fig. 16

- ▶ Установите нижний опорный кронштейн на противоположной стороне. (см. Fig. 16)

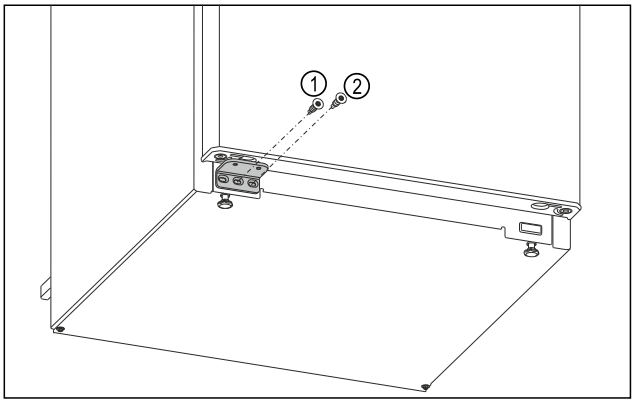

Fig. 17

- ▶ Затяните центральный винт опорного кронштейна *Fig. 17 (1)* отверткой Torx 20.
- ▶ Затяните внутренний винт опорного кронштейна *Fig. 17 (2)* отверткой Torx 20.
- ▶ Проверьте дверь.
- ▷ Направление открывания двери изменено.

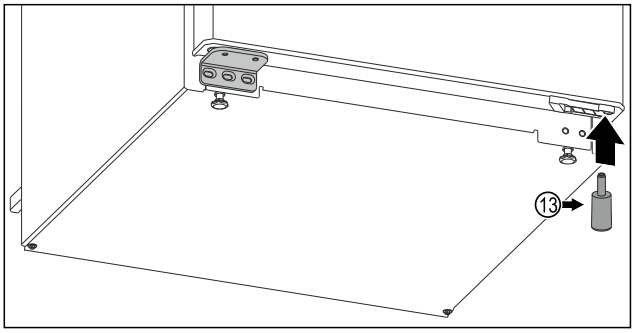

*Fig. 18 Для устройств без морозильного отделения с 4 звездочками**

Для устройств без морозильного отделения с 4 звездочками:*

- ▶ Снова вставьте в дверь распорную деталь *Fig. 18 (13)* справа внизу - это важно для обеспечения устойчивости устройства.*

3.9 Монтаж пристенных распорок

Благодаря пристенной распорке ваше устройство достигает заявленного потребления электроэнергии, и при высокой влажности окружающей среды не образуется конденсат. Без использования пристенных распорок устройство полностью работоспособно, однако потребляет немного больше электроэнергии.

При установке пристенных распорок глубина устройства увеличивается примерно на 35 мм.

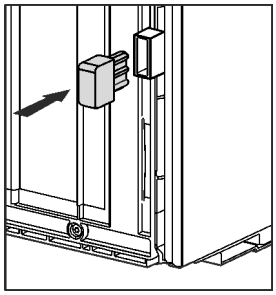

▶ Устройство с входящими в комплект пристенными распорками: Установите пристенные распорки с обратной стороны устройства снизу слева и справа.

3.10 Установка устройства

ОСТОРОЖНО
Опасность травмирования тяжелым устройством!
▶ Перемещать устройство к его месту установки необходимо вдвоем.

ПРЕДУПРЕЖДЕНИЕ
Опасность возгорания вследствие короткого замыкания!
▶ При установке устройства: Предотвратите перегибание, защемление или повреждение сетевого кабеля.
▶ Не используйте устройство с поврежденным сетевым кабелем.

ПРЕДУПРЕЖДЕНИЕ
Опасность пожара и повреждения!
▶ Не ставьте на устройство приборы, выделяющие тепло, например, микроволновую печь, тостер и т.д.!

Убедитесь, что соблюдены следующие условия:

❑ Устройство разрешается передвигать только в разгруженном состоянии.
❑ Устанавливайте устройство только с посторонней помощью.

▶ Возьмите сетевой кабель из набора принадлежностей.
▶ Полностью вставьте разъем сетевого кабеля, предназначенный для устройств, не выделяющих тепла, в штекер устройства с задней стороны устройства. Следите за прочностью крепления разъема сетевого кабеля, предназначенного для устройств, не выделяющих тепла.
▶ При необходимости проложите сетевой штекер с помощью шнура к доступной розетке.

3.11 Выравнивание устройства

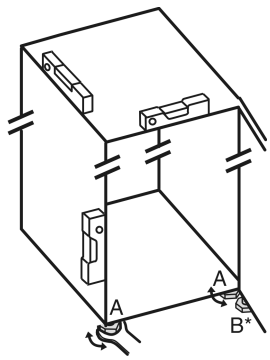

Fig. 19

▶ Выкрутите регулируемые опоры *Fig. 19 (A)* при помощи входящего в комплект поставки рожкового ключа и, используя уровень, выставьте устройство прочно и ровно по горизонтали.
▷ Устройство выровнено.

ОСТОРОЖНО
Опасность травмы и повреждений из-за опрокидывания устройства!
Если регулируемая опора **B** на нижнем опорном кронштейне неправильно прилегает к полу, устройство может опрокинуться. Это может привести к материальному и физическому ущербу.
▶ Выверните регулируемую опору **B** на опорном кронштейне в соответствии с инструкцией.

▶ Выверните регулируемую опору *Fig. 19 (B)* на нижнем опорном кронштейне при помощи входящего в комплект поставки рожкового ключа до ее соприкосновения с полом.
▶ Поверните регулируемую опору *Fig. 19 (B)* еще максимум на 90°, чтобы предотвратить повреждение двери.
▷ Устройство защищено от опрокидывания.

3.12 Установка нескольких устройств

Устройства рассчитаны на разные типы установки. Если планируется установить несколько устройств рядом друг с другом или друг над другом, убедитесь, что выполнены следующие исходные условия:

❑ Устанавливать устройства рядом друг с другом или друг над другом исключительно в том случае, если устройства рассчитаны на это.
❑ См. указания и таблицу ниже.

ВНИМАНИЕ
Опасность повреждения под действием конденсата!
▶ Не разрешается устанавливать устройство непосредственно рядом с другими холодильниками или морозильниками.

ВНИМАНИЕ
Опасность повреждения под действием конденсата!
▶ Не разрешается устанавливать устройство непосредственно над другими холодильниками или морозильниками.

Модель	Тип установки
Все модели	Отдельно
Модели, чье название модели начинается с **S...**	«Бок о бок» (Side-by-Side) (SBS)

*** Наличие в зависимости от модели и комплектации**

Модель	Тип установки
Модели без обогрева боковых стенок	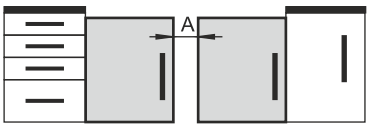 **Рядом друг с другом:** Устанавливайте с расстоянием **A** от 100 мм между устройствами. При несоблюдении этого расстояния на боковых стенках между устройствами образуется конденсат. 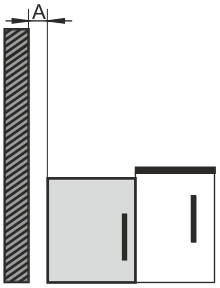 **У наружной стены:** Устанавливайте с расстоянием **A**, как при монтаже рядом друг с другом. При несоблюдении этого расстояния на боковой стенке устройства может образоваться конденсат.

Модели и тип их установки

3.13 Введение устройства под столешницу

Устройства, устанавливаемые в нижний ярус, высотой не более 850 мм можно установить под сплошную столешницу.

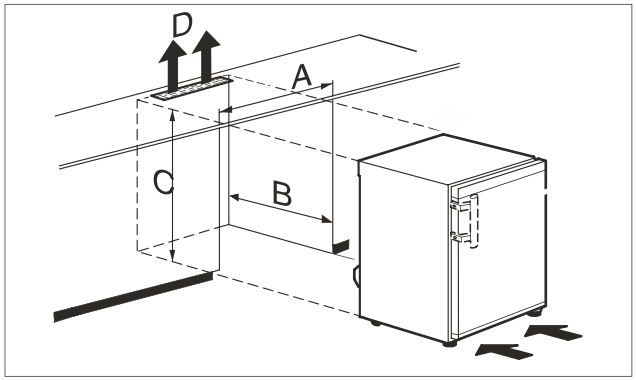

Fig. 20

(A) Ширина устройства без верхней панели
(B) Глубина ниши
(C) Высота ниши
(D) Поперечное сечение воздуховода в столешнице

R..10..	
A	549 мм
B	мин. 600 мм
C	652 мм
D	мин. 200 см²

R..12..	
A	499 мм
B	мин. 600 мм
C	822 мм
D	мин. 200 см²

R..14..	
A	549 мм
B	мин. 600 мм
C	822 мм
D	мин. 200 см²

R..16..	
A	599 мм
B	мин. 600 мм
C	822 мм
D	мин. 200 см²

ПРЕДУПРЕЖДЕНИЕ
Опасность возгорания вследствие короткого замыкания!
- ▶ При установке устройства: Предотвратите перегибание, защемление или повреждение сетевого кабеля.
- ▶ Не используйте устройство с поврежденным сетевым кабелем.

Убедитесь, что выполнены следующие исходные условия:
- ❑ Верхняя панель снята. (см. 3.7 Съемная верхняя панель)
- ❑ Розетка находится в легко доступном месте и не позади устройства.

▶ Введите устройство под столешницу.

3.14 После размещения

▶ Удалите из камеры все детали, защищавшие устройство при перевозке.

ВНИМАНИЕ
Повреждение острыми или колющими предметами!
При использовании острых или колющих предметов при снятии упаковочного материала возникает опасность повреждения устройства.
- ▶ Не используйте острые или колющие предметы для снятия упаковочного материала.

- ▶ Уберите из камеры защитную пленку: стяните пленку в горизонтальном направлении вдоль конструктивного узла, чтобы минимизировать ее силу сцепления.
- ▶ Очистите устройство. (см. 10.5 Чистка устройства)
- ▶ Запишите тип (модель, номер), обозначение устройства, номер устройства / серийный номер, дату покупки и адрес продавца.

3.15 Подключение устройства к электропитанию

ПРЕДУПРЕЖДЕНИЕ
Опасность поражения электрическим током и получения травм из-за повреждения устройства или сетевого шнура!
Опасность для жизни и риск получения резаных ран.
Повреждение устройства или сетевого шнура во время транспортировки может стать причиной смертельного поражения электрическим током. Кроме того, можно порезаться о поврежденные части корпуса устройства.
▶ После транспортировки проверьте устройство и сетевой шнур на наличие повреждений.
▶ Категорически запрещается эксплуатация при повреждении устройства или сетевого шнура.
▶ Свяжитесь с сервисной службой.

К сети электропитания вы подключаете ваше устройство при помощи отдельно поставляемого сетевого кабеля. Сетевой кабель на одном конце располагает гнездом «холодного подключения», а на другом конце штепсельной вилкой.

Убедитесь, что выполнены следующие исходные условия:
- Устройство и сетевой кабель не повреждены.
- Устройство установлено надлежащим образом. (см. 3.9 Монтаж пристенных распорок)
- Требования в отношении подключения к электросети соблюдены.
- Величины для осуществления надлежащего подключения известны и соблюдены. (см. 3.4 Установочные размеры для электропитания)
- Сетевое напряжение и частота соответствуют данным, приведенным на заводской табличке.
- Розетка надлежащим образом заземлена и снабжена электрическим предохранителем.
- Ток срабатывания предохранителя составляет от 10 A до 16 A.
- Розетка находится в легко доступном месте и не позади устройства. (см. 3.4 Установочные размеры для электропитания)

ВНИМАНИЕ
Опасность материального ущерба из-за неправильной эксплуатации!
Повреждение электрических компонентов устройства.
▶ Используйте исключительно прилагаемый к изделию сетевой шнур.

ПРЕДУПРЕЖДЕНИЕ
Опасность пожара из-за неправильного подключения!
Ожоги.
Повреждения на устройстве.
▶ Не использовать удлинители кабеля.
▶ Не использовать электрические разветвители.

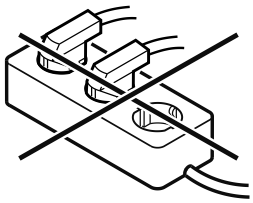

ВНИМАНИЕ
Опасность материального ущерба из-за неправильного подключения!
Повреждения на устройстве.
▶ Не подключайте устройство к автономным инверторам, как, например, установки солнечной энергии, бензиновые генераторы.

▶ Подключите штепсельную вилку сетевого кабеля к сети подачи напряжения. Следите за прочностью крепления штепсельной вилки в розетке.
▷ Устройство подключено. Информацию о первом ввод в эксплуатацию см. в главах далее или в инструкции по эксплуатации.

3.16 Упаковку утилизируйте надлежащим образом

ПРЕДУПРЕЖДЕНИЕ
Опасность удушения упаковочным материалом и пленкой!
▶ Не разрешайте детям играть с упаковочным материалом.

Упаковка изготовлена из материалов, пригодных для вторичного использования:
- Гофрированный картон / картон
- Детали из вспененного полистирола
- Пленки и мешки из полиэтилена
- Обвязочные ленты из полипропилена
- сбитая гвоздями деревянная рама со вставкой из полиэтилена*

▶ Упаковочный материал отнесите в официальное место сбора вторсырья.

4 Принцип функционирования дисплея

Управление вашим устройством осуществляется через сенсорную кнопку.

4.1 Навигация сенсорной кнопкой и пояснение к символам

На изображениях используются различные символы для навигации сенсорной кнопкой. Таблица ниже описывает данные символы.

Символ	Описание
	**Кратковременное нажатие сенсорной кнопки пальцем:** Навигация по главному меню и по подменю. Если появился рисунок с изображением числа на руке: Число показывает, сколько раз подряд нужно кратко коснуться сенсорной кнопки, чтобы перейти к определенной функции.

* Наличие в зависимости от модели и комплектации

Символ	Описание
	**Касание сенсорной кнопки пальцем в течение 3 секунд:** Включить устройство. В главном меню: Выключить устройство. В подменю: Перейти в главное меню. Деактивация активной функции подменю.
	**Касание сенсорной кнопки пальцем в течение 7 секунд:** В главном меню: Открыть подменю.
	**Стрелка с часами:** Следующая индикация на дисплее появляется по истечении более чем 10 секунд.
 2s 5s 10s	**Стрелка с указанием времени:** Следующая индикация на дисплее появляется по истечении указанного времени.

Указание
При касании сенсорной кнопки в течение **15 секунд** выполняется открытие сервисного меню. Сервисное меню можно распознать по миганию светодиода 5 и светодиода WLAN. Данное меню специально для сервисных техников.

▶ Выйти из сервисного меню: Касаться сенсорной кнопки в течение 3 секунд или в течение 5 минут не производить никаких действий на дисплее.

4.2 Меню

Функции устройства разделены по различным меню.

Меню	Описание
Главное меню	При включении устройства вы автоматически окажетесь в главном меню. Отсюда можно выполнить навигацию к функциям устройства и в подменю.
Подменю	Подменю содержит другие функции для настройки вашего устройства.

4.2.1 Главное меню

В главном меню можно активировать/деактивировать следующие функции:

Светодиод	Описание
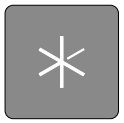	SuperCool
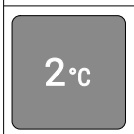	Температура 2 °C
	Температура 4 °C
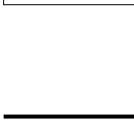	Температура 6 °C
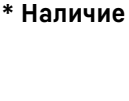	Температура 8 °C

Значение светодиодов в главном меню

4.2.1 Открытие главного меню

При включении устройства вы автоматически окажетесь в главном меню.

Если при нахождении в подменю требуется перейти в главное меню:

▶ Выполните шаги действия (см. 4.2.2 Выход из подменю) .

4.2.1 Навигация в главном меню

Если выполняется навигация в главном меню, то после светодиода 5 снова следует светодиод 1.

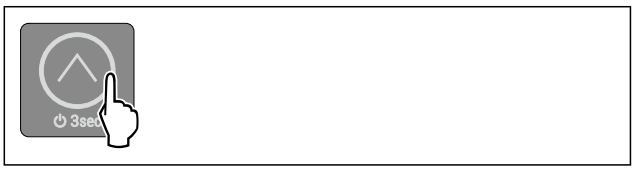

Fig. 21

▶ Кратко касайтесь сенсорной кнопки до тех пор, пока не загорится требуемая функция.

▷ Функция активирована.

4.2.1 Спящий режим дисплея

Если не касаться сенсорной кнопки в главном меню в течение 10 секунд, то дисплей переходит в спящий режим. Спящий режим препятствует изменению температуры при случайном касании сенсорной кнопки.

Завершение спящего режима:

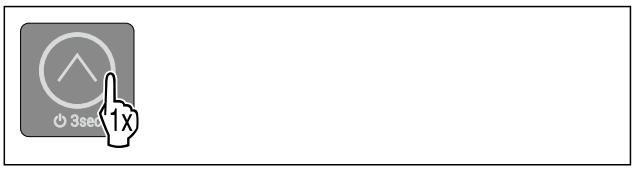

Fig. 22

▶ Кратко коснитесь сенсорной кнопки.

▷ Раздастся звуковой сигнал подтверждения.

▷ Установленная температура мигнет один раз.

▷ Спящий режим завершен.

4.2.2 Подменю

В подменю можно активировать/деактивировать следующие функции:

Светодиод	Описание	Положение светодиода
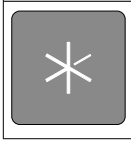	Блокировка ввода	Светодиод 1

Светодиод	Описание	Положение светодиода
2 °C	SabbathMode	Светодиод 2
4 °C	Сброс на заводские настройки	Светодиод 3

Значение светодиодов в подменю

4.2.2 Открытие подменю

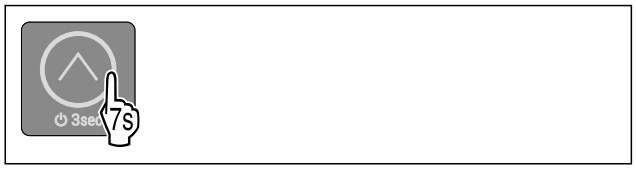

Fig. 23

▶ Выполняйте действия, как показано на рисунке, пока по истечении 7 секунд не раздастся двойной сигнал подтверждения.
▷ Светодиоды 1-5 горят: Вы находитесь в подменю.
▷ Если в течение 5 секунд на дисплее не выполняется никаких действий, индикация возвращается в главное меню.

4.2.2 Выход из подменю

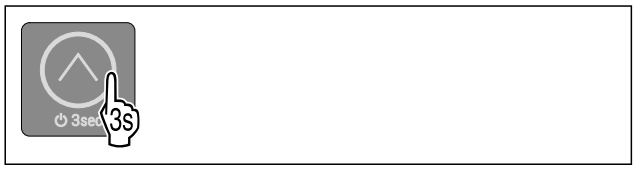

Fig. 24

▶ Выполните действия, как показано на рисунке.

-или-

▶ Не касайтесь сенсорной кнопки в течение 5 секунд.

▷ Вы находитесь в главном меню.

4.2.2 Навигация по подменю

Если выполняется навигация в подменю, то после светодиода последней функции подменю снова следует светодиод 1.

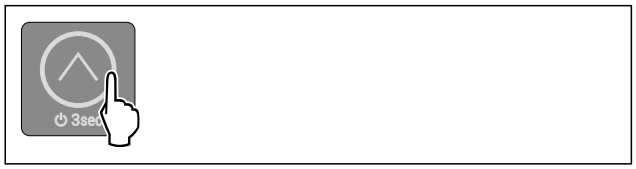

Fig. 25

▶ Кратко касайтесь сенсорной кнопки до тех пор, пока не загорится требуемая функция.
▷ Через 5 секунд бездействия выбранная функция активируется автоматически.

5 Ввод в работу

5.1 Включение устройства (первый ввод в эксплуатацию)

Убедитесь, что выполнены следующие исходные условия:

- ❑ Устройство установлено и подсоединено согласно инструкции по монтажу.
- ❑ Все клейкие ленты, клейкие и защитные пленки, а также транспортные крепления в и на устройстве удалены.
- ❑ Все рекламные вкладки удалены из выдвижных ящиков.
- ❑ Принцип функционирования дисплея известен. (см. 4 Принцип функционирования дисплея)

Включите устройство:

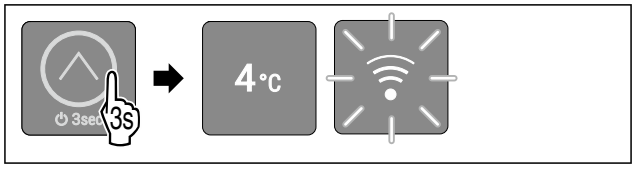

Fig. 26

▶ Касайтесь сенсорной кнопки в течение 3 секунд, как показано на рисунке, до тех пор, пока не прозвучит сигнал подтверждения.
▷ Устройство включено.
▷ Внутреннее освещение активировано.
▷ Устройство охлаждает до заданной на заводе-изготовителе целевой температуры.
▷ Светодиод WLAN мигает: Точка доступа WLAN открыта в течение 15 минут. (см. Установка соединения с WLAN)

Устройство запускается в демо-режиме:

Если устройство запускается в демо-режиме:

▶ Деактивация демо-режима. (см. Деактивация демо-режима)

Дисплей переключается в спящий режим:

Если дисплей переключается в спящий режим:

▶ Кратко коснитесь сенсорной кнопки. (см. 4.2.1 Спящий режим дисплея)

Дополнительная информация:

- Введите SmartDevice в эксплуатацию. (см. 2.3 SmartDevice) и (см. WLAN)

Указание

Рекомендации производителя:

▶ Закладывание пищевых продуктов: Подождите ок. 6 часов, пока не будет достигнута заданная температура.
▶ **Замораживаемые продукты** закладывайте при температуре -18 °C или ниже.*
▶ Учитывайте указания по хранению. (см. 6.1 Указания по хранению)

Указание

Принадлежности можно получить в магазине Liebherr-Hausgeräte по ссылке go.liebherr.com/47wtc4.

*** Наличие в зависимости от модели и комплектации**

6 Хранение

6.1 Указания по хранению

ПРЕДУПРЕЖДЕНИЕ
Опасность пожара из-за электрических приборов!
Если использовать электрические приборы в области хранения продуктов в этом устройстве, они могут стать причиной пожара.
▶ В области хранения продуктов запрещается использовать электрические приборы, на которые отсутствует прямая рекомендация изготовителя.

Указание
При недостаточной вентиляции потребление электроэнергии повышается, и производительность охлаждения снижается.
▶ Вентиляционная щель всегда должна оставаться свободной.

Учитывайте следующие предписания по хранению:

- В морозильном отделении: Хорошо упаковывайте пищевые продукты.*
- Пищевые продукты, которые легко распространяют или впитывают запах и вкус, упаковывайте в закрытые емкости или укрывайте.
- Жидкости храните в закрытых емкостях.
- Храните пищевые продукты на расстоянии, чтобы воздух мог хорошо циркулировать.
- Храните пищевые продукты в соответствии с данными на упаковке.
- Всегда учитывайте минимальный срок пригодности, указанный на упаковке.

Указание
Несоблюдение этих норм может привести к порче пищевых продуктов.

6.2 Холодильное отделение

Благодаря циркуляции воздуха в устройстве устанавливаются различные температурные зоны. Различные температурные зоны можно найти в обзоре устройства и оснащения. (см. 2.2 Обзор устройства и оснащения)

6.2.1 Сортировка пищевых продуктов

▶ Верхняя зона и дверь: Храните масло, сыр, консервы и тюбики.
▶ Самая холодная температурная зона: Храните скоропортящиеся продукты, например, готовые блюда, мясные и колбасные изделия.
▶ Самая нижняя полка: Храните сырое мясо или сырую рыбу.

6.3 EasyFresh

EasyFresh предназначен для не упакованных пищевых продуктов, например фруктов и овощей.

Указание
▶ Храните порезанные цитрусовые фрукты (например, ломтики лимона или апельсина) в емкости.

Влажность воздуха в отделении зависит от влажности заложенных для охлаждения продуктов и от частоты открывания. Вы можете регулировать влажность воздуха. (см. 9.5 Крышка отделения EasyFresh)

6.3.1 Сортировка пищевых продуктов

▶ Храните не запакованные фрукты и овощи.
Если влажность воздуха слишком высокая:
▶ Отрегулируйте влажность воздуха.

6.4 Морозильное отделение с 4 звездочками*

Здесь поддерживается сухой морозный климат для хранения при -18 °C. Морозный климат подходит для хранения свежезамороженных и просто замороженных продуктов в течение нескольких месяцев, для приготовления кубиков льда или замораживания свежих пищевых продуктов.

Температура воздуха в морозильном отделении, измеряемая термометром или другими измерительными устройствами, может колебаться. В наполненном наполовину или пустом морозильном отделении температура колеблется в большем диапазоне, она может подняться выше -18 °C.

6.4.1 Замораживание продуктов

Можно в течение 24 часов заморозить столько свежих пищевых продуктов, сколько указано на заводской табличке (см. 11.5 Заводская табличка) у значка «Производительность по замораживанию ... кг/24 ч».

Для того, чтобы продукты быстро полностью промерзали, не кладите в упаковку больше следующего количества:

- фрукты и овощи до 1 кг
- мясо до 2,5 кг

Сортировка пищевых продуктов

ОСТОРОЖНО
Опасность травмы осколками стекла!
Бутылки и банки с напитками при замораживании могут взорваться. Это в особенности относится к газированным напиткам.
▶ Не замораживайте бутылки и банки с напитками!

▶ Поместите продукты в упаковке по центру в морозильном отделении.

Размораживание пищевых продуктов

ПРЕДУПРЕЖДЕНИЕ
Опасность пищевого отравления!
▶ Размороженные продукты не замораживайте снова.
▶ Размороженные продукты подлежат немедленной переработке.

Пищевые продукты можно размораживать различными способами:

- в холодильном отделении
- в микроволновой печи
- в духовке/в аэрогриле
- при комнатной температуре

▶ Вынимайте только такое количество пищевых продуктов, которое требуется.

6.5 Сроки хранения

Указанные сроки хранения являются ориентировочными.

Для продуктов с указанием минимального срока хранения всегда действует указанная на упаковке дата.

6.5.1 Холодильное отделение

Это распространяется на минимальный строк пригодности, указанный на упаковке.

6.5.2 Морозильная камера*

Ориентировочными значениями для сроков хранения различных продуктов могут быть		
Пищевой лед	при -18 °C	от 2 до 6 месяцев
Колбаса, ветчина	при -18 °C	от 2 до 3 месяцев
Хлеб, выпечка	при -18 °C	от 2 до 6 месяцев
Дичь, свинина	при -18 °C	от 6 до 9 месяцев
Рыба, жирная	при -18 °C	от 2 до 6 месяцев
Рыба, постная	при -18 °C	от 6 до 8 месяцев
Сыр	при -18 °C	от 2 до 6 месяцев
Птица, говядина	при -18 °C	от 6 до 12 месяцев
Фрукты, овощи	при -18 °C	от 6 до 12 месяцев

7 Экономия электроэнергии

- Всегда следите за хорошим притоком и оттоком воздуха. Не закрывайте вентиляционные отверстия / решетки.
- Избегайте размещения устройства в зоне прямых солнечных лучей, рядом с системой отопления и т.п.
- Если разместить устройство непосредственно рядом с духовым шкафом, это может незначительно увеличить потребление электроэнергии. Это зависит от продолжительности и интенсивности использования духового шкафа.
- Потребление электроэнергии зависит от условий в месте установки, например, от температуры окружающей среды . При более высокой температуре окружающей среды потребление электроэнергии может вырасти.
- Открывайте устройство на предельно короткое время.
- Чем ниже заданная температура, тем больше потребление электроэнергии.
- Сортируйте продукты при размещении: home.liebherr.com/food.
- Храните все продукты хорошо запакованными и закрытыми. Это поможет избежать образования инея.
- Вынимайте продукты на как можно менее продолжительный срок, чтобы они не сильно нагрелись.
- Закладка тёплых блюд: сначала дайте им остыть до комнатной температуры.
- Продукты глубокой заморозки для оттаивания оставьте в холодильной камере.*
- Если в устройстве образовался толстый слой инея: разморозьте устройство.*
- В случае длительного отпуска опорожните и выключите холодильное отделение.

Осевшая пыль повышает расход электроэнергии:

- Холодильную машину с теплообменником – металлической решеткой на задней стенке устройства – один раз в год следует очищать от пыли.

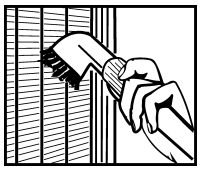

8 Управление

8.1 Элементы управления и индикации

Дисплей позволяет осуществить быстрый обзор текущего состояния устройства, настройку температуры, состояния функций и сообщений.

Управление вашим устройством осуществляется через сенсорную кнопку.

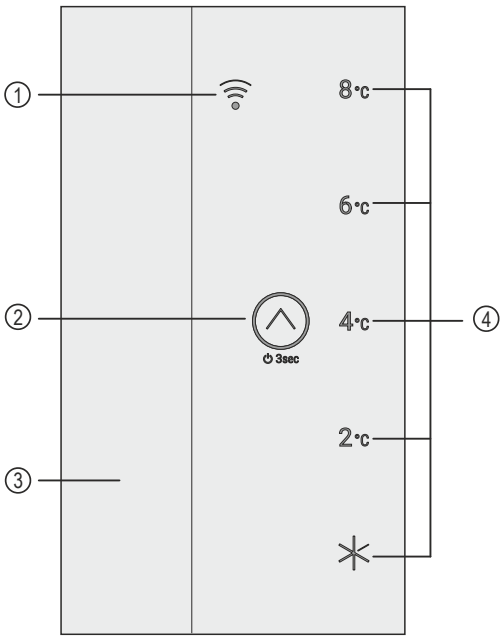

Fig. 27 Примерное изображение: Дисплей

(1) Светодиод WLAN
(2) Сенсорная кнопка (элемент управления)
(3) Внутреннее освещение
(4) Индикация температуры/индикация статуса

8.1.1 Индикация температуры/индикация статуса

Индикация температуры/индикация статуса состоит из пяти светодиодов:

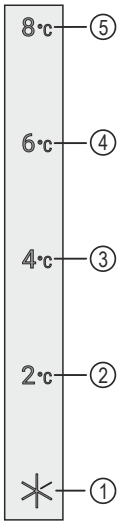

Fig. 28 Примерное изображение

(1) Светодиод 1
(2) Светодиод 2
(3) Светодиод 3
(4) Светодиод 4
(5) Светодиод 5

Светодиоды в главном меню показывают настройки температуры (см. 4.2.1 Главное меню) , а в подменю – функции (см. 4.2.2 Подменю) .

*** Наличие в зависимости от модели и комплектации**

8.1.2 Поведение светодиодов

Состояние устройства можно распознать по тому, как горят или мигают светодиоды:

Поведение светодиодов (примерное изображение)	Описание
	**Светодиод не горит:** Светодиод не выбран. Функция не активна.
	**Светодиод горит:** Светодиод выбран, или функция активна.
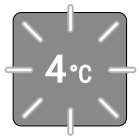	**Несколько светодиодов мигают одновременно:** Возникла ошибка. (см. 8.3 Сообщения)
	**Светодиод WLAN мигает:** Точка доступа WLAN открыта, или устанавливается соединение с WLAN.

Поведение светодиодов

8.1.3 Звуковые сигналы

Звуковой сигнал раздается в следующих случаях:

Звуковой сигнал	Описание
Сигнал подтверждения	Раздается при касании сенсорной кнопки.
Звук аварийного сигнала	Раздается при возникновении ошибки. (см. 8.3 Сообщения)
Сигнал ошибки	Раздается при касании сенсорной кнопки, но когда невозможно совершить действие.

8.2 Функции устройства

8.2.1 Указания по функциям устройства

Функции устройства были настроены на заводе-изготовителе так, чтобы ваше устройство было полностью работоспособно.

Прежде чем изменять, активировать или деактивировать функции устройства убедитесь, что выполнены следующие исходные условия:

- ❑ Вы прочли и поняли описание принципа функционирования дисплея. (см. 4 Принцип функционирования дисплея)
- ❑ Вы ознакомились с элементами управления и индикации вашего устройства. (см. 8.1 Элементы управления и индикации)

Включение и выключение устройства

При помощи данной функции происходит выключение и включение всего устройства.

Выключение устройства

После отключения устройства все выполненные ранее настройки сохраняются.

Убедитесь, что выполнены следующие исходные условия:

- ❑ Выполнены операционные инструкции (см. 12 Отключение) .
- ❑ Вы находитесь в главном меню. (см. 4.2.2 Выход из подменю)

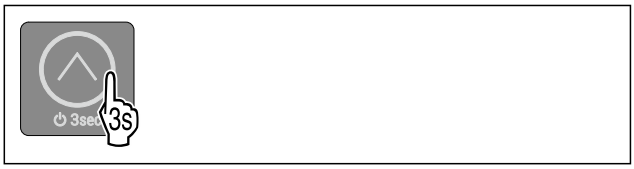

Fig. 29

▶ Выполняйте действия, как показано на рисунке, пока не раздастся сигнал подтверждения.
▷ Светодиоды дисплея больше не горят.
▷ Внутреннее освещение деактивировано.
▷ Устройство выключено.

Включение устройства

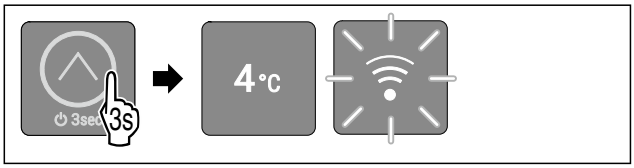

Fig. 32 Примерное изображение: Для устройств с установленным/использующимся SmartModule

▶ Выполняйте действия, как показано на рисунке, пока не раздастся сигнал подтверждения.
▷ Устройство включено.
▷ Внутреннее освещение активировано.
▷ При первом вводе в эксплуатацию: Устройство охлаждает до заданной на заводе-изготовителе целевой температуры.
▷ Если устройство ранее уже эксплуатировалось: Устройство охлаждает до предварительно заданной целевой температуры.
▷ При первом вводе в эксплуатацию или если устройство ранее не подключалось к WLAN: Точка доступа WLAN открыта в течение 30 минут. (см. Установка соединения с WLAN)
▷ Если устройство ранее уже подключалось к WLAN: Устройство автоматически устанавливает соединение с WLAN.

5 °C Температура

При помощи этой функции можно настроить температуру.

Температура зависит от следующих факторов:

- Частота открытия двери
- Длительность открытия двери
- Температура в помещении на месте установки
- Вид, температура и количество продуктов

Рекомендуемая настройка: 4 °C

Настройка температуры

Данная функция находится в главном меню на позициях светодиодов 2-5.

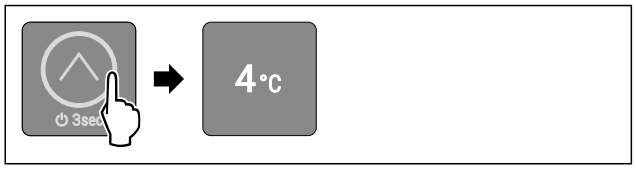

Fig. 35 Примерное изображение

▶ Кратко касайтесь сенсорной кнопки, как показано на рисунке, до тех пор, пока не загорится требуемая температура.
▷ Температура настроена.
▷ Устройство охлаждает до установленной целевой температуры.

SuperCool

При помощи этой функции можно активировать или деактивировать SuperCool. При активации SuperCool устройство увеличивает мощность охлаждения. Таким образом достигаются более низкие температуры охлаждения. Можно активировать SuperCool, если требуется как можно быстрее охладить большое количество продуктов.

При активации SuperCool можно достигнуть более низких температур также в морозильном отделении ****. Можно активировать SuperCool, если требуется заморозить продукты в морозильном отделении *****.

Активация SuperCool

Данная функция находится в главном меню на позиции светодиода 1.

Момент времени для активации функции:

- При хранении свежих продуктов в холодильном отделении: Активируйте функцию при закладке продуктов.
- При хранении свежих продуктов в морозильном отделении ****: Активируйте функцию при закладке продуктов.*

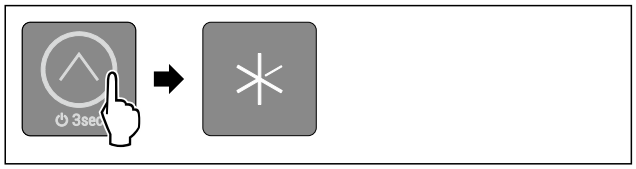

Fig. 36

▶ Кратко касайтесь сенсорной кнопки, как показано на рисунке, до тех пор, пока не загорится светодиод 1.
▷ Светодиод 1 горит: Функция SuperCool активирована.
▷ Устройство охлаждает до целевой температуры.

Деактивация SuperCool

Для устройств с морозильным отделением ****: Функция SuperCool автоматически деактивируется по истечении 56-72 часов.*

Для устройств без морозильного отделения ****: Функция SuperCool автоматически деактивируется по истечении 18 часов.*

Но вы можете также в любое время деактивировать SuperCool вручную, установив температуру:

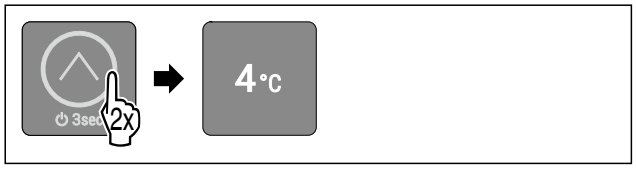

Fig. 37 Примерное изображение

▶ Кратко касайтесь сенсорной кнопки, как показано на рисунке, до тех пор, пока не загорится требуемая температура.
▷ Температура настроена, и функция SuperCool деактивирована.
▷ Устройство продолжает работать в обычном режиме.
▷ Устройство охлаждает до установленной целевой температуры.

SabbathMode

При помощи этой функции можно активировать или деактивировать режим SabbathMode. При активации данной функции происходит отключение некоторых электронных функций. Благодаря этому ваше устройство выполняет требования в такие еврейские праздничные дни, как, например, Шаббат, и соответствует сертификации кошерности STAR-K.

Состояние устройства при активном режиме SabbathMode
Светодиоды 1-5 горят.
Все функции на дисплее, за исключением **функции деактивации SabbathMode**, являются заблокированными.
Активные функции остаются активными.
Внутреннее освещение деактивировано.
Сообщения не отображаются.
Сигнал открытой двери не выдается.*
После сбоя электропитания устройство возвращается в режим SabbathMode.
Соединение WLAN прервано.

Состояние устройства

Указание
Данное устройство имеет сертификат «Institute for Science and Halacha» (Института науки и Галаха). (www.machonhalacha.co.il)

Список сертифицированных по STAR-K устройств можно найти по ссылке www.star-k.org/appliances.

Активация SabbathMode

ПРЕДУПРЕЖДЕНИЕ
Опасность отравления испорченными продуктами питания!
Если был активирован режим SabbathMode и произошел сбой электропитания, то на индикации статуса не будет сообщения о сбое электропитания. После восстановления электропитания устройство продолжит работать в режиме SabbathMode. В результате перебоя электропитания продукты питания могут испортиться, вызвав пищевое отравление.
После сбоя электропитания:
▶ Не следует употреблять пищевые продукты, которые были замерзшими и растаяли.

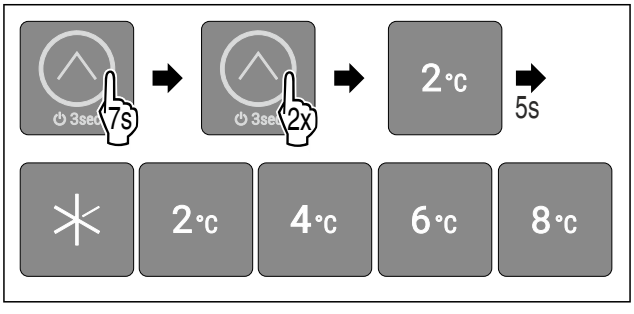

*** Наличие в зависимости от модели и комплектации**

Fig. 38

▶ Выполните действия, как показано на рисунке.
▷ Светодиод 2 горит.
▷ Через 5 секунд бездействия SabbathMode активируется. Светодиоды 1-5 горят.

Деактивация SabbathMode

Режим SabbathMode автоматически деактивируется по истечении 80 часов. Вы можете также в любое время деактивировать SabbathMode вручную:

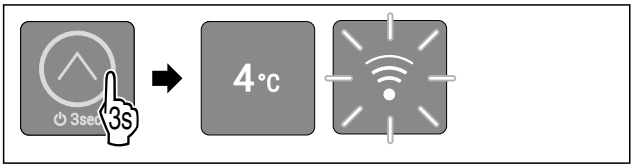

Fig. 39 Примерное изображение в зависимости от установленной ранее температуры

▶ Выполняйте действия, как показано на рисунке, пока не раздастся сигнал подтверждения.
▷ Режим SabbathMode деактивирован.
▷ Внутреннее освещение активировано.
▷ Устройство продолжает работать в обычном режиме. Светодиод предварительно настроенной температуры горит.
▷ Если устройство ранее уже подключалось к WLAN: Устройство автоматически устанавливает соединение с WLAN.
▷ Вы находитесь в главном меню.

Блокировка ввода

При помощи этой функции можно активировать или деактивировать блокировку ввода. Блокировка ввода позволяет предотвратить непреднамеренное управление устройством, например, детьми.

Применение:

- Предотвращение непреднамеренного изменения функций.
- Предотвращение непреднамеренного выключения устройства.
- Предотвращение непреднамеренной настройки температуры.

Активация блокировки ввода

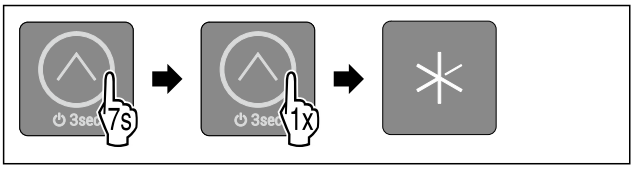

Fig. 40

▶ Выполните действия, как показано на рисунке.
▷ Светодиод 1 горит.
▷ Через 5 секунд бездействия блокировка ввода активируется.

Деактивация блокировки ввода

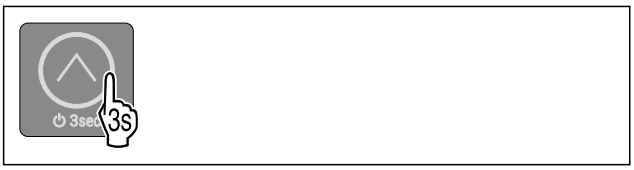

Fig. 41

▶ Выполняйте действия, как показано на рисунке, пока не раздастся сигнал подтверждения.
▷ Блокировка ввода деактивирована.
▷ Вы находитесь в главном меню.

WLAN

Эта функция позволит подключить ваше устройство к беспроводной локальной сети. Затем можно будет управлять устройством через приложение SmartDevice на мобильном оконечном устройстве. С помощью этой функции можно также снова отключить или сбросить подключение по беспроводной локальной сети.

Дополнительные сведения о SmartDevice:
(см. 2.3 SmartDevice)

Указание
В следующих странах функция SmartDevice недоступна: Россия, Беларусь, Казахстан.

Установка соединения с WLAN

Чтобы иметь возможность установить соединение устройства с WLAN, точка доступа WLAN устройства должна быть открыта. При первом вводе устройства в эксплуатацию вы открываете точку доступа WLAN, включив устройство. Если устройство уже было в эксплуатации без соединения с WLAN, вы открываете точку доступа WLAN, выключив и снова включив устройство.

Убедитесь, что выполнены следующие исходные условия:

❑ Приложение SmartDevice установлено (см. apps.home.liebherr.com).
❑ Процесс регистрации в приложении SmartDevice завершен.

Включение устройства (первый ввод в эксплуатацию):

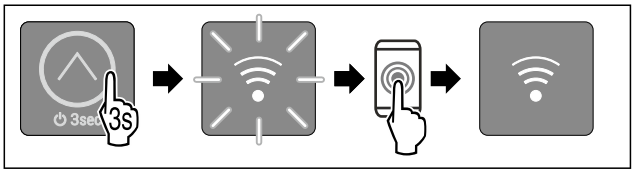

Fig. 42

▶ Включите устройство: Касайтесь сенсорной кнопки в течение 3 секунд, как показано на рисунке, до тех пор, пока не прозвучит сигнал подтверждения.
▷ Устройство включено.
▷ Светодиод WLAN мигает: Точка доступа WLAN открыта в течение 30 минут.
▶ Соедините устройство с WLAN через приложение SmartDevice.
▷ Если устройство соединено с WLAN: Светодиод WLAN горит непрерывно.

Выключите и снова включите устройство (устройство уже находится в эксплуатации):

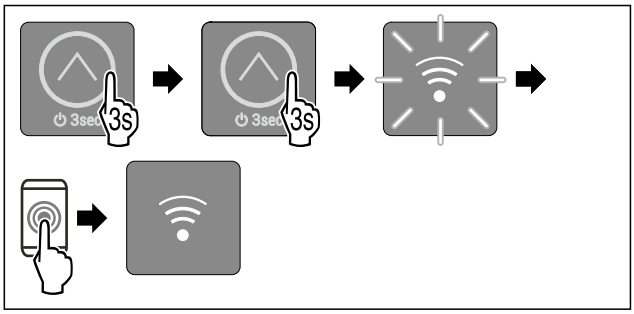

Fig. 43

▶ Выключение устройства в главном меню: Касайтесь сенсорной кнопки в течение 3 секунд, как показано на рисунке, до тех пор, пока не прозвучит сигнал подтверждения.
▷ Устройство выключено.

▶ Повторное включение устройства: Касайтесь сенсорной кнопки в течение 3 секунд, как показано на рисунке, до тех пор, пока не прозвучит сигнал подтверждения.
▷ Устройство включено.
▷ Светодиод WLAN мигает: Точка доступа WLAN открыта в течение 30 минут.
▶ Соедините устройство с WLAN через приложение SmartDevice.
▷ Если устройство соединено с WLAN: Светодиод WLAN горит непрерывно.

Отключение соединения с WLAN

Чтобы отключить соединение с WLAN, необходимо произвести сброс всего устройства на заводские настройки.
▶ Выполните шаги действия. (см. Сброс на заводские настройки)
▷ Устройство сброшено.
▷ Светодиод WLAN мигает: Точка доступа WLAN открыта в течение 30 минут.
▷ Через 30 минут соединение с WLAN будет деактивировано.

Сброс соединения с WLAN

Чтобы сбросить соединение с WLAN, необходимо произвести сброс всего устройства на заводские настройки.
▶ Выполните шаги действия. (см. Сброс на заводские настройки)
▷ Устройство сброшено.
▷ Светодиод WLAN мигает: Точка доступа WLAN открыта в течение 30 минут.
▶ Заново соедините устройство с WLAN. (см. Установка соединения с WLAN)

-или-

▶ Используйте устройство без соединения с WLAN.

Демо-режим

Демо-режим является специальной функцией для продавцов, которые хотят продемонстрировать функции устройства. При активации демо-режима все холодильные функции деактивированы, и нельзя открыть подменю.

Если активировать и затем снова деактивировать демо-режим, то устройство будет сброшено на заводские настройки. (см. Сброс на заводские настройки)

Активация демо-режима

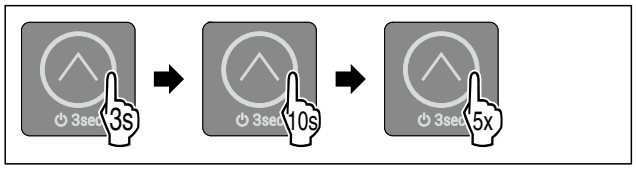

Fig. 44

▶ Касайтесь сенсорной кнопки в течение 3 секунд, как показано на рисунке, до тех пор, пока не прозвучит сигнал подтверждения.
▷ Устройство выключено.
▶ Касайтесь сенсорной кнопки в течение 10 секунд, как показано на рисунке, до тех пор, пока по истечении 10 секунд не прозвучит сигнал подтверждения.
▶ Пять раз быстро нажмите на сенсорную кнопку.
▷ Все светодиоды температуры дважды кратко загорятся: Демо-режим активирован.
▷ Устройство выключено.
▶ Включите устройство. (см. Включение устройства)
▷ Устройство находится в демо-режиме.

Деактивация демо-режима

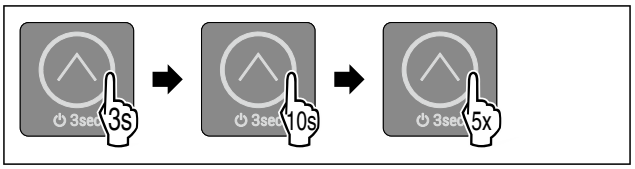

Fig. 45

▶ Касайтесь сенсорной кнопки в течение 3 секунд, как показано на рисунке, до тех пор, пока не прозвучит сигнал подтверждения.
▷ Устройство выключено.
▶ Касайтесь сенсорной кнопки в течение 10 секунд, как показано на рисунке, до тех пор, пока по истечении 10 секунд не прозвучит сигнал подтверждения.
▶ Пять раз быстро нажмите на сенсорную кнопку.
▷ Все светодиоды температуры кратко загорятся четыре раза: Демо-режим деактивирован.
▷ Устройство выключено.
▶ Включите устройство. (см. Включение устройства)

Сброс на заводские настройки

С помощью данной функции можно сбросить все настройки на заводские. Все ранее выполненные настройки (например, данные для входа в систему) будут сброшены до исходных настроек.

Применение:

- Сброс устройства
- Сброс соединения с WLAN

Выполнение сброса

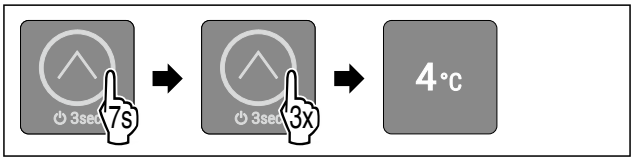

Fig. 46 Примерное изображение

▶ Выполните действия, как показано на рисунке.
▷ Светодиод 3 горит.
▷ Через 5 секунд бездействия устройство будет сброшено.
▷ Устройство выключено.
▶ Включите устройство. (см. 5.1 Включение устройства (первый ввод в эксплуатацию))
▷ Данные для входа в систему сброшены.

8.3 Сообщения

Сообщения отображаются акустически при помощи аварийного звукового сигнала и оптически при помощи мигания светодиода на дисплее. В зависимости от вида сообщения мигают различные светодиоды.

Представленные ниже сообщения можно убрать самостоятельно. Для обработки всех других сообщений требуется обратиться в сервисную службу. (см. 11.4 Сервисная служба)

Сообщение	Причина	Устранение сообщений
С нарастающей громкостью звучит аварийный сигнал.* Внутреннее освещение мигает.* **Сигнал открытой двери** *	Сообщение появляется, если дверь открыта дольше 60 секунд.*	Выполните шаги действия (см. Сигнал открытой двери*) .*
Светодиод 2, светодиод 4 и светодиод WLAN мигают. **Ошибка WLAN**	Сообщение появляется, когда устройству не удалось выполнить соединение с WLAN или когда соединение с WLAN было прервано.	Выполните шаги действия (см. Ошибка WLAN) .

Обзор сообщений

8.3.1 Устранение сообщений

Сигнал открытой двери*



Fig. 47

▶ Завершение сигнала тревоги: Выполните действия, как показано на рисунке.

-или-

▶ Закройте дверь.

▷ Аварийный сигнал завершен.
▷ Если не закрыть дверь: Сообщение появится снова через 3 минуты.

Ошибка WLAN



Fig. 49 Дисплей при ошибке WLAN

▶ Проверьте соединение с WLAN.

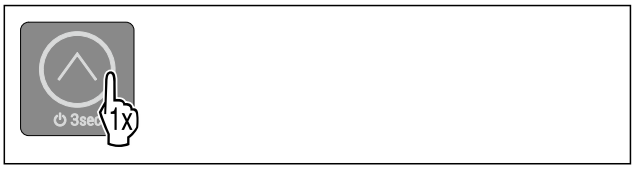

Fig. 50

▶ Завершение сигнала тревоги: Выполните действия, как показано на рисунке.

-или-

▶ Заново установите соединение с WLAN.

▷ Устройство продолжает работать в обычном режиме. Светодиод предварительно настроенной температуры горит.

9 Оснащение

9.1 Морозильное отделение с 4 звездочками*

9.1.1 Открытие морозильного отделения с 4 звездочками

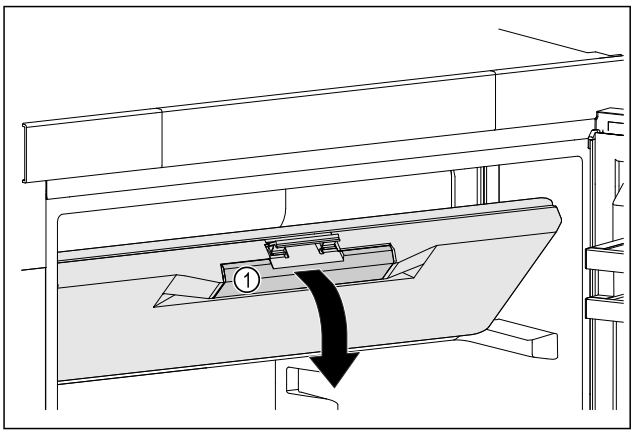

Fig. 51

▶ Возьмитесь за утопленную ручку *Fig. 51 (1)* на двери морозильного отделения.
▶ Потяните дверь морозильного отделения вперед и вниз.
▷ Дверь морозильного отделения открыта.

9.1.2 Закрытие морозильного отделения с 4 звездочками

▶ Закройте дверь морозильного отделения.
▶ Прижимайте дверь морозильного отделения спереди, пока она не защелкнется.
▷ Дверь морозильного отделения закрыта.

9.2 Дверные полки

Дверные полки предназначены для хранения напитков и пищевых продуктов. Дверные полки можно переставить для индивидуального пользования и разобрать их для очистки. Однако Liebherr рекомендует использовать дверные полки в положении, в котором они были при поставке двери.

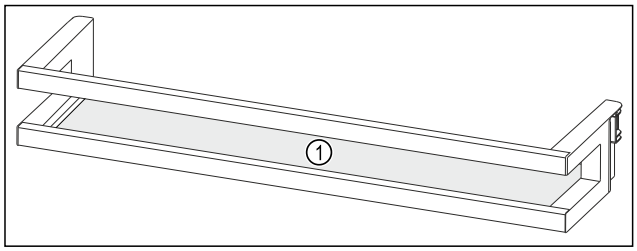

Fig. 52 Вид на дверную полку, примерное изображение
(1) Съемная полка

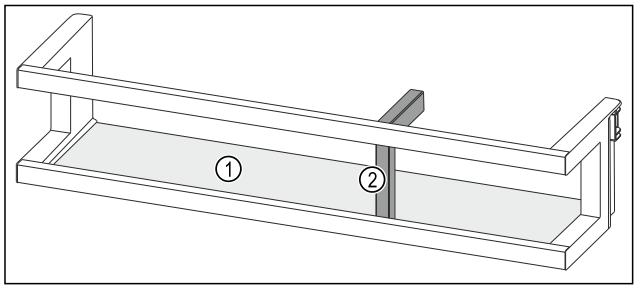

Fig. 53 Вид на дверную полку с держателем для бутылок, примерное изображение
(1) Съемная полка **(2)** Держатель для бутылок

В таблице ниже приведены примеры продуктов для хранения на соответствующих дверных полках.

Дверные полки	Пищевые продукты
Дверная полка (см. Fig. 52)	Масло, сыр, консервы, тюбики
Дверная полка с держателем для бутылок (см. Fig. 53)	Бутылки При помощи сдвижного держателя для бутылок можно зафиксировать бутылки на дверной полке.

9.2.1 Демонтаж дверной полки

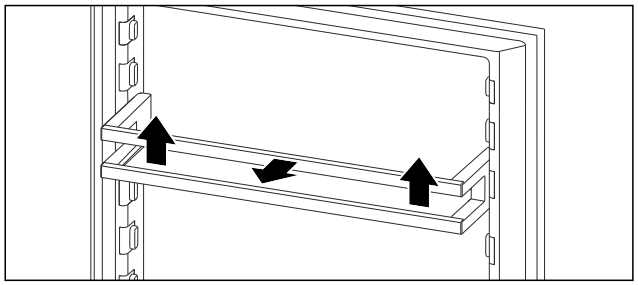

Fig. 54 Примерное изображение
▶ Сдвиньте дверную полку вверх.
▶ Потяните дверную полку вперед.

9.2.2 Установка дверной полки

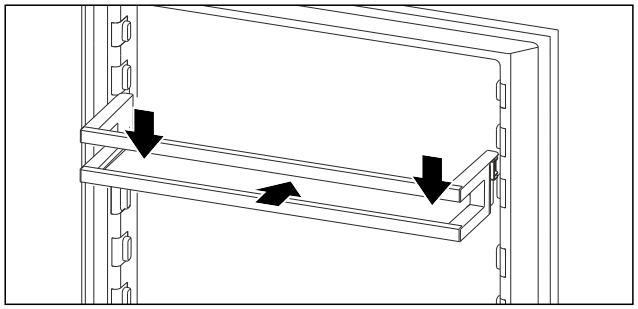

Fig. 55 Примерное изображение
▶ Вставьте дверную полку.
▶ Прижмите дверную полку вниз.

9.3 Съемные полки

В зависимости типа устройства используются различные съемные полки:

- Цельная съемная полка
- Составная съемная полка
- Съемная полка над отделением EasyFresh

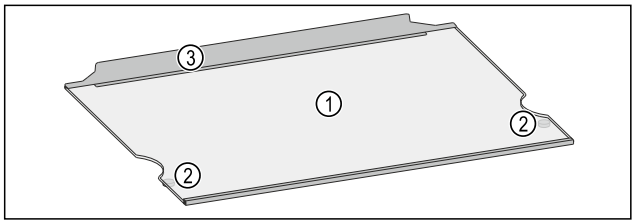

Fig. 56 Примерное изображение съемной полки с упорным буртом
(1) Съемная полка **(3)** Упорный бурт
(2) Ограничитель выдвижения

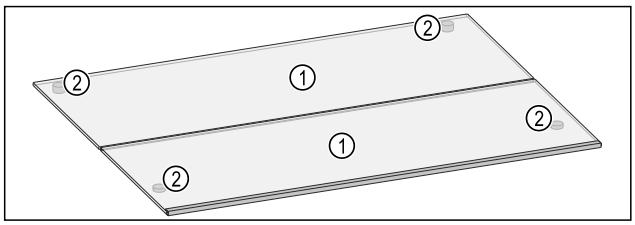

Fig. 57 Примерное изображение составной съемной полки
(1) Съемная полка **(2)** Ограничитель выдвижения

9.3.1 Использование съемных полок

Съемные полки можно перемещать, а также извлекать полностью или только для очистки.

Убедитесь, что выполнены следующие исходные условия:

❑ Съемные полки пустые.

Извлечение съемной полки

Съемные полки защищены от случайного вытаскивания с помощью ограничителей выдвижения.

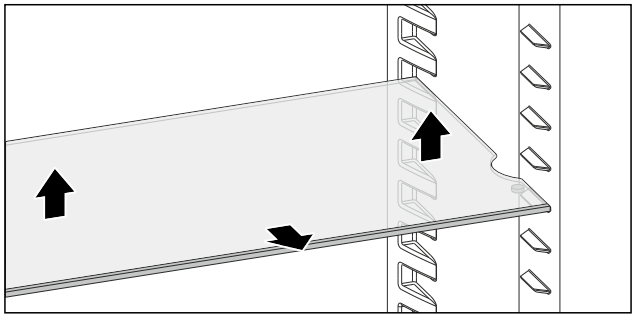

Fig. 58
▶ Поднимите съемную полку.
▶ Извлеките съемную полку движением вперед.
-или-

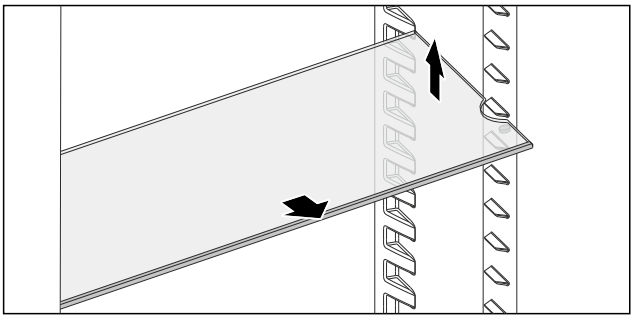

Fig. 59

▶ Облегченное извлечение: наклоните съемную полку и извлеките движением вперед.

▷ Съемные полки извлечены.
▷ Съемные полки можно установить на другой высоте.

Установка съемных полок

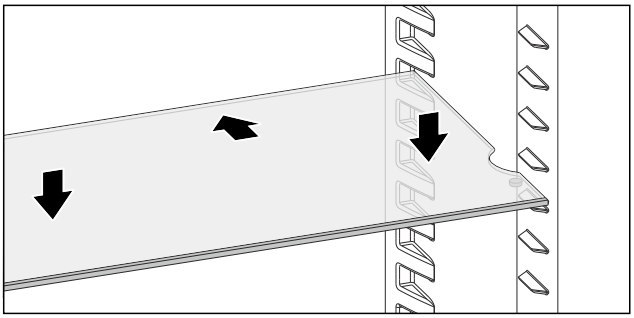

Fig. 60

Если ограничители выдвижения направлены вниз:

▶ Задвиньте съемную полку до упора.
▶ Опустите съемную полку вниз.

-или-

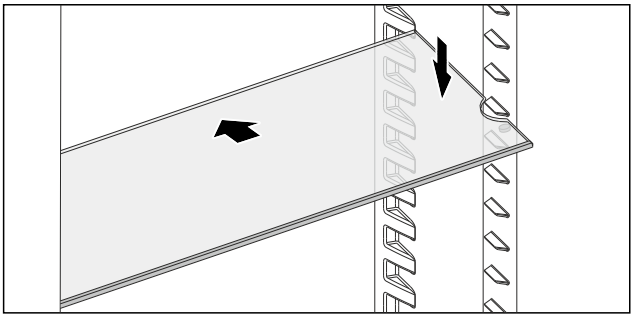

Fig. 61

▶ Задвиньте съемную полку под уклоном и опустите вниз.

▷ Ограничители выдвижения лежат за передней опорной поверхностью.

9.3.2 Использование составных съемных полок

Составные съемные полки можно сдвигать в заводской позиции, переставлять по высоте или извлекать для очистки.

Убедитесь, что выполнены следующие исходные условия:

❑ Съемные полки пустые.

Сдвигание составной съемной полки

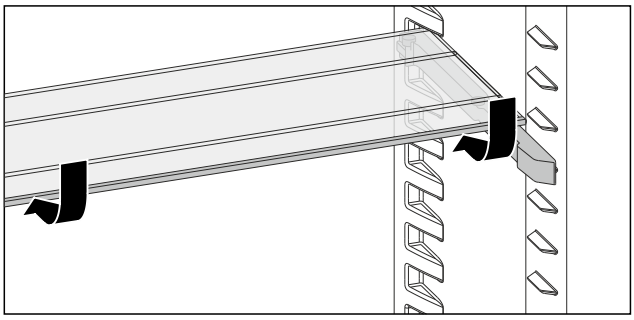

Fig. 62

▶ Задвиньте переднюю часть съемной полки под заднюю согласно рисунку.
▷ Составная съемная полка сдвинута.
▷ Так можно обеспечить место для более высоких продуктов на съемной полке, установленной ниже.

Использование двух частей составной съемной полки

▶ Одной рукой возьмите за задвинутую часть съемной полки и потяните вперед.
▷ Декоративная планка располагается спереди.
▷ Ограничители выдвижения направлены вниз.

Перестановка составных съемных полок по высоте

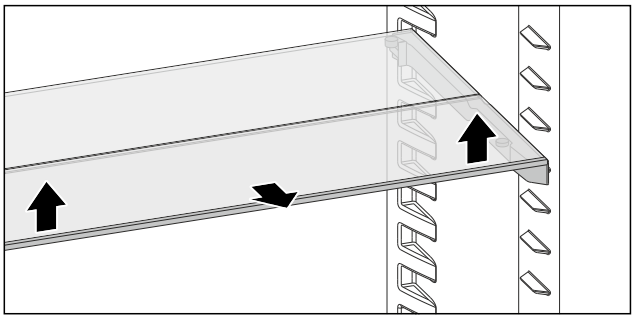

Fig. 63

▶ Приподнимите переднюю часть съемной полки спереди.
▶ Извлеките переднюю часть съемной полки движением вперед.

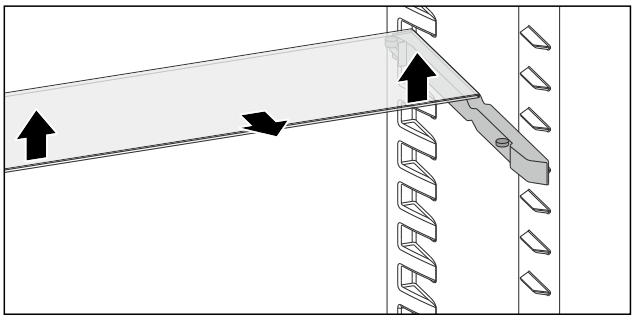

Fig. 64

▶ Повторите действия для задней части съемной полки.

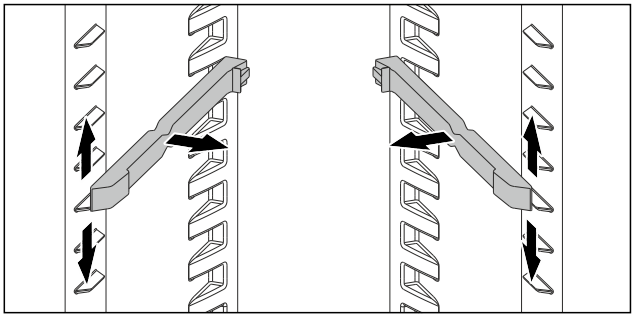

Fig. 65

▶ Извлеките опорные шины.
▶ Установите опорные шины на нужную высоту.

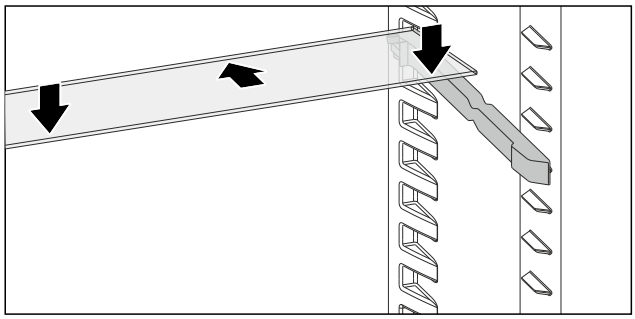

Fig. 66

▶ Задвиньте съемную полку с высокими ограничителя выдвижения до упора.
▶ Опустите съемную полку вниз.
▷ Ограничители выдвижения лежат за задней опорной поверхностью.

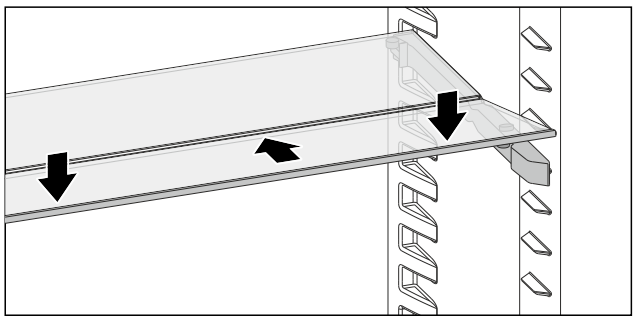

Fig. 67

▶ Повторите действия для передней части съемной полки.

Извлечение составной съемной полки

Извлеките составные съемные полки так, как описано для их перестановки. (см. Перестановка составных съемных полок по высоте)

9.3.3 Извлечение / установка съемной полки над отделением EasyFresh

Съемную полку над отделением EasyFresh можно извлечь для очистки.

Извлечение съемной полки

Убедитесь, что выполнены следующие исходные условия:

❑ Съемная полка пустая.

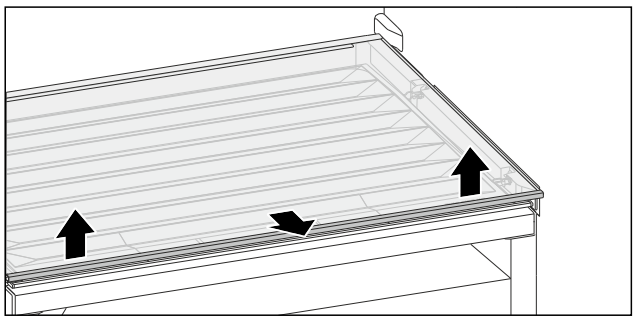

Fig. 68

▶ Приподнимите съемную полку спереди.
▶ Извлеките съемную полку движением вперед.
▷ Крышка отделения прозрачная.

Указание

Liebherr рекомендует:

На расположенную внизу крышку отделения не ставить товары.

Установка съемной полки

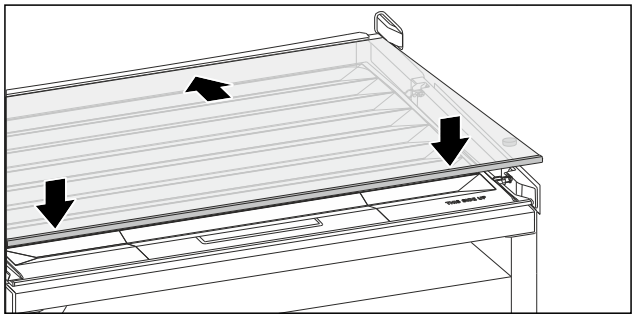

Fig. 69

Если ограничители выдвижения направлены вниз:

▶ Вставьте съемную полку наискосок с уклоном назад вниз.
▶ Опустите переднюю часть вниз.
▷ Ограничители выдвижения лежат за передней опорной поверхностью.

9.4 Выдвижные ящики

Вы можете извлечь выдвижные ящики для очистки.

Извлечение и вставка выдвижных ящиков отличаются в зависимости от выдвижной системы. Ваше устройство может иметь разные выдвижные системы.

Указание

При недостаточной вентиляции потребление электроэнергии повышается, и производительность охлаждения снижается.

▶ Вентиляционный воздушный зазор внутри на задней стенке всегда должен оставаться свободным.

9.4.1 Выдвижной ящик на дне устройства или стеклянной пластине

Выдвижной ящик движется прямо по дну устройства или по стеклянную пластине. Направляющих нет.

Извлечение выдвижного ящика

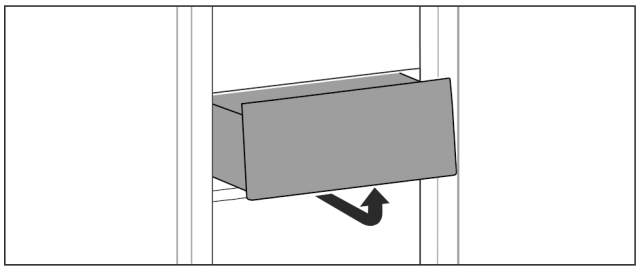

Fig. 70

▶ Извлекайте выдвижной ящик, как показано на рисунке.

Вставка выдвижного ящика

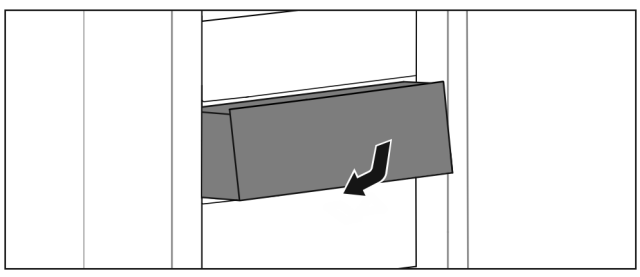

Fig. 71

▶ Вставить выдвижной ящик, как показано на рисунке.

9.5 Крышка отделения EasyFresh

Крышка отделения позволяет длительно сохранять влажность воздуха.

Крышка отделения находится прямо на выдвижном ящике и может быть прикрыта съемными полками или дополнительными выдвижными ящиками.

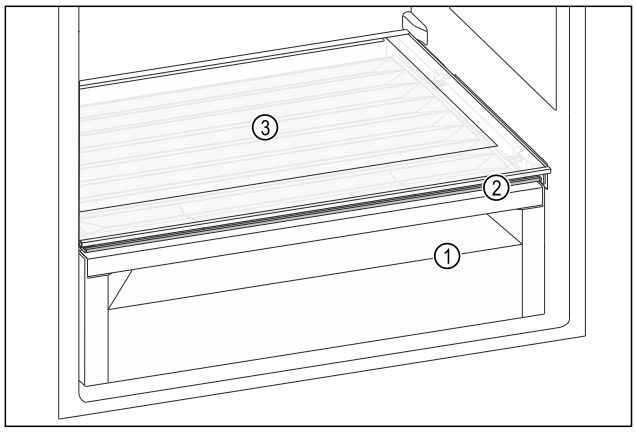

Fig. 72 Вид на крышку отделения EasyFresh, примерное изображение

(1) Отделение EasyFresh
(2) Крышка отделения EasyFresh
(3) Съемная полка

9.5.1 Уменьшение влажности воздуха в выдвижном ящике

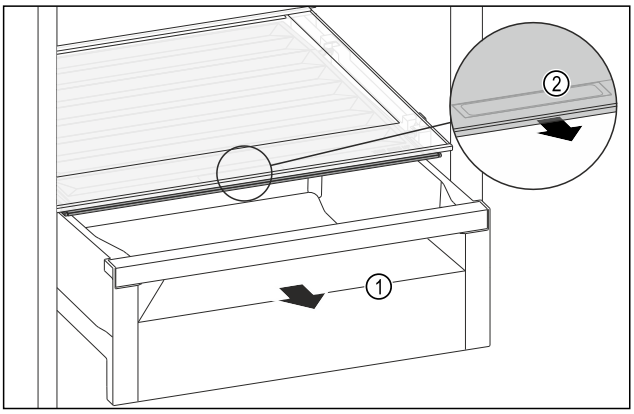

Fig. 73

▶ Извлеките выдвижной ящик *Fig. 73 (1)*.
▶ Возьмитесь за утопленную ручку *Fig. 73 (2)* на крышке отделения и одновременно потяните крышку отделения вперед.
▷ При закрытом выдвижном ящике между крышкой отделения и выдвижным ящиком отсутствует зазор.

9.5.2 Увеличение влажности воздуха в выдвижном ящике

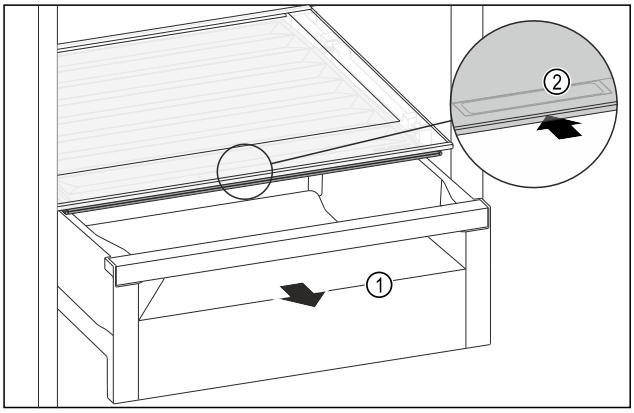

Fig. 74

▶ Извлеките выдвижной ящик *Fig. 74 (1)*.
▶ Возьмитесь за утопленную ручку *Fig. 74 (2)* на крышке отделения и одновременно введите крышку отделения назад.
▷ При закрытом выдвижном ящике крышка отделения плотно прилегает к выдвижному ящику.

9.6 Контейнер для яиц

Контейнер для яиц можно извлекать и поворачивать. Обе части контейнера для яиц можно использовать для маркировки, например даты покупки.

9.6.1 Использование контейнера для яиц

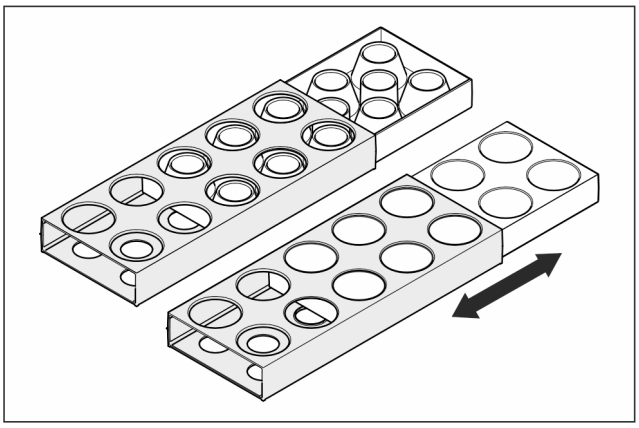

Fig. 75

▶ Верхняя сторона: Хранить куриные яйца.
▶ Нижняя сторона: Хранить перепелиные яйца.

9.7 Держатель для бутылок

9.7.1 Использование держателя для бутылок

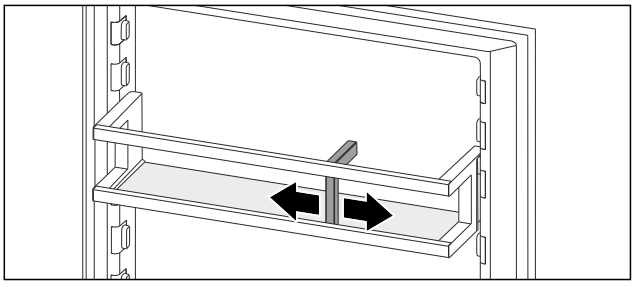

Fig. 76

▶ Надвинуть держатель для бутылок на бутылки.
▷ Бутылки не опрокидываются.

9.8 FlexCube*

FlexCube оснащен различными отверстиями, в которых можно хранить небольшие предметы, такие как тюбики, стаканчики с йогуртами или перепелиные яйца. FlexCube можно установить, например, в дверные полки любых моделей Liebherr. При необходимости можно разместить рядом несколько FlexCube.

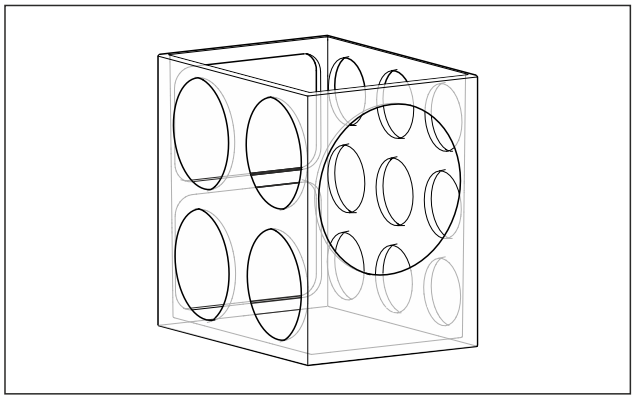

Fig. 77 Примерное изображение

Указание
Данные принадлежности можно получить в магазине Liebherr-Hausgeräte по ссылке go.liebherr.com/47wtc4.

9.8.1 Применение FlexCube

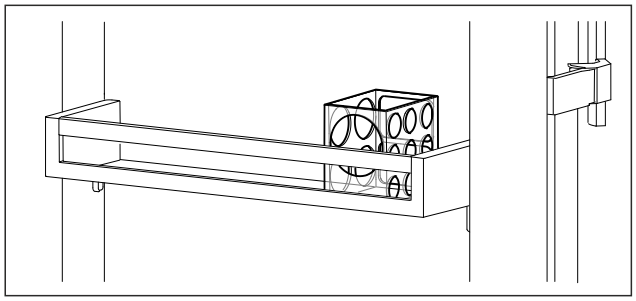

Fig. 78 Примерное изображение

▶ Установите FlexCube в дверную полку.

-или-

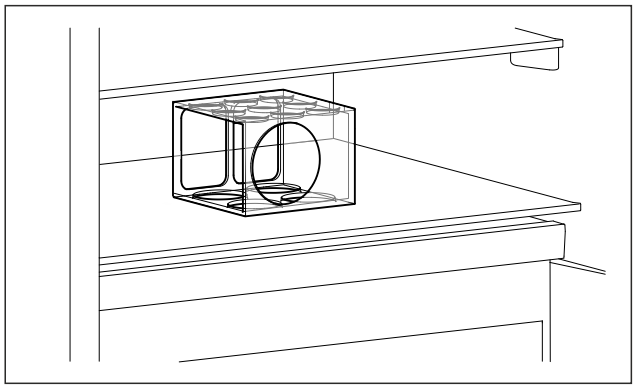

Fig. 79 Примерное изображение

▶ Установите FlexCube на съемную полку.

▶ Разместите небольшие предметы для хранения в FlexCube.

10 Уход

10.1 Демонтаж / монтаж держателя для бутылок

10.1.1 Демонтаж держателя для бутылок

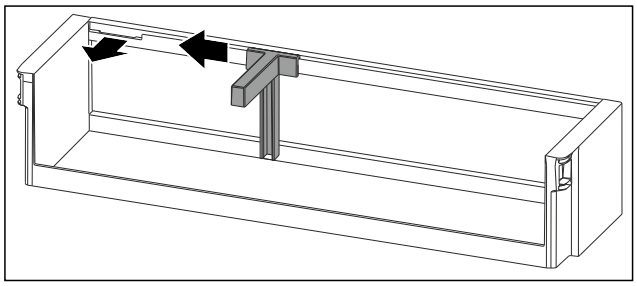

Fig. 80

▶ Сместите держатель для бутылок до выемки в сторону.
▶ Извлеките держатель для бутылок движением вперед.

10.1.2 Установка держателя для бутылок

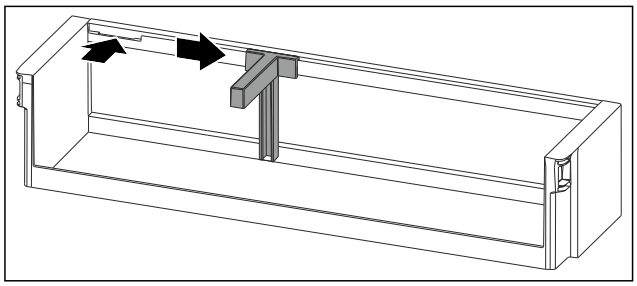

Fig. 81

▶ Установите держатель для бутылок в выемку.
▶ Сместите держатель для бутылок в нужное положение в сторону.

10.2 Разборка/сборка выдвижных систем

10.2.1 Указания по разборке

Вы можете разобрать некоторые выдвижные системы для очистки. Ваше устройство может иметь разные выдвижные системы.

Следующие выдвижные системы являются разборными или неразборными:

Выдвижная система	разборная / неразборная
Выдвижной ящик на дне устройства или стеклянной пластине	неразборная

*** Наличие в зависимости от модели и комплектации**

10.3 Размораживание устройства

ПРЕДУПРЕЖДЕНИЕ
Недопустимое размораживание устройства!
Травмы и повреждения.
▶ Для ускорения процесса оттаивания не используйте другие механические устройства или прочие средства, кроме рекомендованных производителем.
▶ Не используйте электрические нагреватели или приборы для очистки паром, открытое пламя или спреи для оттаивания.
▶ Не удаляйте лёд острыми предметами.

Размораживание происходит автоматически. Талая вода стекает через отверстие для стока и испаряется.

Наличие капель воды или также тонкого слоя инея или льда на задней стенке функционально обосновано и абсолютно нормально. Убирать их не требуется.

По причине регулировки устройства с целью оптимизации энергозатрат периодически может также образовываться слой инея или льда.
▶ Регулярно очищайте отверстие для стока талой воды. (см. 10.5 Чистка устройства)

10.4 Ручное размораживание морозильной камеры*

После длительной эксплуатации образуется слой инея или льда.

Следующие факторы ускоряют процесс образования слоя инея или льда:

- Устройство часто открывается.
- Закладываются теплые продукты.

▶ Выключите устройство.
▶ Извлеките сетевой штекер из розетки или выключите предохранитель.
▶ Заверните замороженные продукты в газетную или оберточную бумагу и поместите в прохладное место.



▶ Поставьте в морозильное отделение кастрюлю с горячей, но не кипящей водой.
▷ Процесс размораживания будет ускорен.
▶ Во время размораживания держите дверь камеры и устройства открытой.
▶ Извлеките отделившиеся куски льда.
▶ При необходимости несколько раз соберите талую воду губкой или тряпкой.
▶ Очистите устройство. (см. 10.5 Чистка устройства)

10.5 Чистка устройства

10.5.1 Подготовка

ПРЕДУПРЕЖДЕНИЕ
Опасность электрического удара!
▶ Вытащите штекер холодильник из розетки или иным способом прервите подачу электропитания.

ПРЕДУПРЕЖДЕНИЕ
Опасность пожара!
▶ Не допускайте повреждения контура хладагента.

▶ Опорожните устройство.
▶ Извлеките сетевую вилку.

10.5.2 Очистка корпуса

ВНИМАНИЕ
Не надлежащая очистка!
Повреждения на устройстве.
▶ Использовать исключительно мягкие салфетки и ph-нейтральные универсальные чистящие средства.
▶ Запрещается использовать губки с трущим или царапающим покрытием, а также стальную вату.
▶ Не используйте едкие, порошковые чистящие средства, а также чистящие средства, содержащие песок, хлористые соединения или кислоту.

ПРЕДУПРЕЖДЕНИЕ
Опасность травмы и повреждения горячим паром!
Горячий пар может вызвать ожоги и повредить поверхности.
▶ Не используйте устройства очистки горячим паром!

▶ Протирайте корпус мягкой, чистой тряпкой. При сильном загрязнении используйте теплую воду с нейтральным чистящим средством. Стеклянные поверхности могут быть дополнительно очищены стеклоочистителем.

10.5.3 Очистка внутреннего пространства

ВНИМАНИЕ
Не надлежащая очистка!
Повреждения на устройстве.
▶ Использовать исключительно мягкие салфетки и ph-нейтральные универсальные чистящие средства.
▶ Запрещается использовать губки с трущим или царапающим покрытием, а также стальную вату.
▶ Не используйте едкие, порошковые чистящие средства, а также чистящие средства, содержащие песок, хлористые соединения или кислоту.

▶ Пластмассовые поверхности: ручная очистка мягкой чистой тканью с чуть теплой водой и небольшим количеством моющего средства.
▶ Металлические поверхности: ручная очистка мягкой чистой тканью с чуть теплой водой и небольшим количеством моющего средства.
▶ Отверстие для слива: удалите отложения, используя тонкое вспомогательное средство, например, ватную палочку.

10.5.4 Очистка оснащения

ВНИМАНИЕ
Не надлежащая очистка!
Повреждения на устройстве.
▶ Использовать исключительно мягкие салфетки и ph-нейтральные универсальные чистящие средства.
▶ Запрещается использовать губки с трущим или царапающим покрытием, а также стальную вату.
▶ Не используйте едкие, порошковые чистящие средства, а также чистящие средства, содержащие песок, хлористые соединения или кислоту.

Очистка мягкой чистой тканью с чуть теплой водой и небольшим количеством средства для мытья посуды:

- Полки в дверях
- Съемная полка
- Разделяемая съемная полка
- Крышка отделения EasyFresh
- Выдвижная секция складирования

Очистка в мойке при 60 °C:

- Держатель для бутылок
- Поддерживающая деталь разделяемая съемная полка
- Контейнер для яиц
- FlexCube*

▶ Разобрать оснащение, см. соответствующую главу.
▶ Очистка оснащения.

10.5.5 После очистки

▶ Протрите насухо устройство и детали оборудования.
▶ Подсоедините устройство и включите.
Если температура достаточно низкая:
▶ Вложить продукт питания.
▶ Чистку повторять регулярно.

11 Поддержка клиентов

11.1 Технические данные

Температурные зоны	
Охлаждение	Если ваше устройство оснащено дисплее с индикацией температуры 2 °C, 4 °C, 6 °C, 8 °C, то диапазон температуры составляет: от 2 °C до 8 °C. Если ваше устройство оснащено дисплее с индикацией температуры 3 °C, 5 °C, 7 °C, 9 °C, то диапазон температуры составляет: от 3 °C до 9 °C.

Максимальный замораживаемый объем / 24 часа	
Морозильная камера*	см. заводскую табличку в п. «Производительность по замораживанию .../ 24 ч» *

Освещение	
Класс энергосбережения[1]	Источник света
Данное изделие содержит один или несколько источников света класса энергосбережения G.	Светодиод

[1] *Устройство может содержать источники света различных классов энергосбережения. Низший класс энергосбережения указан.*

Для устройств с WLAN-соединением:

Указание частоты	
Диапазон частот	2,4 ГГц
Максимальная мощность излучения	< 100 мВт
Цель применения радиоустройства	Внедрение в местную сеть WLAN для обмена данными

11.2 Рабочие шумы

Устройство стает причиной разных шумов во время работы.

- При **незначительной производительности охлаждения** устройство работает экономно, но дольше. Громкость **меньше**.
- При **сильной холодопроизводительности** пищевые продукты охлаждаются быстрее. Громкость **выше**.

Примеры:

- функции активированы (см. 8.2 Функции устройства)
- вложенные свежие пищевые продукты
- высокая температура окружающей среды
- долгое время открытая дверь

Шум	Возможная причина	Тип шума
Бульканье и плеск	Хладагент течет в контуре охлаждения.	нормальный шум при работе
Фырканье и шипение	Хладагент входит в контур охлаждения.	нормальный шум при работе
Жужжание	Устройство охлаждает. Громкость зависит от производительности охлаждения.	нормальный шум при работе
Щелчок	Осуществляется включение и выключение компонентов.	нормальный шум переключения
Треск или жужжание	Клапаны или заслонки активны.	нормальный шум переключения

Шум	Возможная причина	Тип шума	Устранение
Вибрация	Неправильный монтаж	Ошибка-шум	Выровняйте устройство с помощью ножек по горизонтали.
Стук	Оснащение, Предметы внутри устройства	Ошибка-шум	Фиксирование частей оснащения. Оставить расстояние между предметами.

11.3 Техническая неисправность

Данное устройство сконструировано и изготовлено так, чтобы обеспечить безопасность функционирования и длительный срок службы. Тем не менее, если при эксплуатации возникла неисправность, проверьте, не вызвана ли она ошибкой в управлении. В этом случае возникшие расходы должны лечь на пользователя даже в период гарантийного обслуживания.

Следующие неисправности можно устранить самостоятельно.

*** Наличие в зависимости от модели и комплектации**

11.3.1 Функционирование устройства

Неисправность	Причина	Устранение
Устройство не работает.	→ Устройство не включено.	▶ Включите устройство.
	→ Сетевая вилка неправильно вставлена в розетку.	▶ Проверьте сетевую вилку.
	→ Предохранитель розетки не в порядке.	▶ Проверьте предохранитель.
	→ Нарушение электроснабжения	▶ Устройство держите закрытым. ▶ Защита продуктов питания: положите сверху на продукты аккумуляторы холода или используйте другое морозильное устройство, если отключение электропитания оказывается продолжительным.*
	→ Разъем, предназначенный для устройств, не выделяющих тепла, вставлен неправильно в устройство.	▶ Проверьте разъем, предназначенный для устройств, не выделяющих тепла.
Температура недостаточно низкая.	→ Дверь устройства неплотно закрыта.	▶ Закройте дверцу устройства.
	→ Недостаточный приток и отток воздуха.	▶ Высвободите вентиляционную решетку и очистите ее.
	→ Окружающая температура слишком высокая.	▶ Решение проблемы: (см. 1.8 Климатические классы)
	→ Устройство открывали слишком часто или надолго.	▶ Подождите – возможно, необходимая температура восстановится сама собой. Если это не происходит, обратитесь в сервисную службу. (см. 11.4 Сервисная служба)
	→ Температура установлена неправильно.	▶ Установите более низкую температуру и проверьте через 24 часа.
	→ Устройство установлено вблизи источника тепла (плита, система отопления и т. д.).	▶ Измените место установки устройства или источника тепла.
Уплотнение двери необходимо заменить из-за повреждения или по другой причине.	→ Уплотнение двери является сменным. Его можно заменить без какого-либо вспомогательного инструмента.	▶ Обратитесь в сервисную службу. (см. 11.4 Сервисная служба)
На устройстве образовался лед или конденсат.	→ Дверное уплотнение может выйти из паза.	▶ Проконтролируйте дверное уплотнение на правильность посадки в пазу.

11.3.2 Оснащение

Неисправность	Причина	Устранение
Внутреннее освещение не работает.	→ Устройство не включено.	▶ Включите устройство.
	→ Дверь была открыта дольше 15 минут.	▶ При открытой двери внутреннее освещение автоматически выключается приблизительно через 15 минут.
	→ Неисправен светодиод освещения, или повреждена крышка.	▶ Обратитесь в сервисную службу. (см. 11.4 Сервисная служба)
Морозильная камера не закрывается.*	→ Блокировка зафиксировалась при открытой двери.	▶ Заново задействуйте ручку.

11.4 Сервисная служба

Сначала проверьте, можно ли устранить дефект самостоятельно (см. 11 Поддержка клиентов) . Если нет, то следует обратиться в сервисную службу.

Адрес имеется в прилагаемой брошюре «Сервисная служба Liebherr» или по ссылке home.liebherr.com/service.

ПРЕДУПРЕЖДЕНИЕ
Неквалифицированно выполненный ремонт!
Травмы.
- ▶ Ремонт и вмешательство в устройство и работы на сетевом кабеле, не указанные однозначно (см. 10 Уход) , разрешается выполнять только специалисту сервисной службы.
- ▶ Замена поврежденных сетевых кабелей осуществляется только производителем, его сервисной службой или лицом с аналогичной квалификацией.
- ▶ В устройствах со штекером для слаботочных устройств замена может производиться заказчиком.

11.4.1 Обращение в сервисную службу

Убедитесь в том, что подготовлена следующая информация об устройстве:

- ❑ Обозначение устройства (модель и индекс)
- ❑ Сервисный номер (сервис)
- ❑ Серийный номер (S-Nr.)

- ▶ Информацию об устройстве см. на заводской табличке. (см. 11.5 Заводская табличка)
- ▶ Записать информацию о приборе.
- ▶ Обратитесь в сервисную службу: Сообщите о неисправности и информацию об устройстве.
- ▷ Это позволит выполнить быстрое и целенаправленное обслуживание.
- ▶ Следуйте последующим инструкциям сервисной службы.

11.5 Заводская табличка

Заводская табличка находится слева снизу на внутренней стороне устройства.

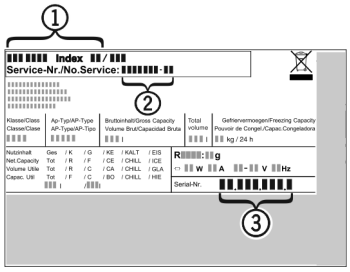

Fig. 82

(1) Название устройства **(3)** Серийный номер
(2) Сервисный номер

- ▶ Считать информацию с заводской таблички.

12 Отключение

- ▶ Опорожнить устройство.
- ▶ Выключите устройство. (см. Включение и выключение устройства)
- ▶ Извлеките сетевой штекер из розетки.
- ▶ При необходимости извлеките разъем, предназначенный для устройств, не выделяющих тепла: Извлеките разъем, предназначенный для устройств, не выделяющих тепла, и одновременно переместите его влево и вправо.
- ▶ Очистите устройство. (см. 10.5 Чистка устройства)
- ▶ Оставьте дверь устройства открытой, чтобы не возникали неприятные запахи.

Для устройств без морозильного отделения: *

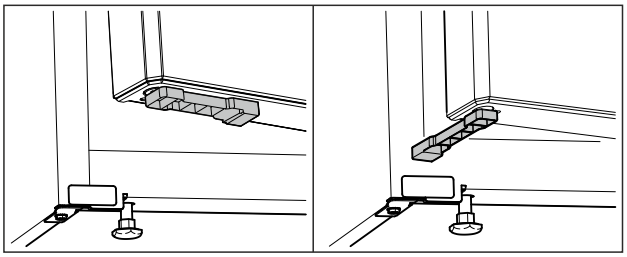

*Fig. 83 **

- ▶ Смонтируйте упор для двери из набора принадлежностей на двери снизу.*
- ▶ Поверните упор для двери на 90°. (см. Fig. 83) *
- ▶ Закройте дверь устройства: примкните дверь устройства к упору для двери.*
- ▷ Дверь устройства остается открытой.*

Для устройств с морозильным отделением: *

- ▶ Откройте дверь морозильного отделения.*
- ▶ Закройте дверь устройства: Примкните дверь устройства к двери морозильного отделения.*
- ▷ Дверь устройства остается открытой.*

13 Утилизация

Убедитесь, что выполнены следующие исходные условия:

- ❑ Значение символов на устройстве изучено.
- ❑ Указания по утилизации изучены. (см. 1.6 Указания по утилизации)

13.1 Подготовка устройства к утилизации

- ▶ Выведите устройство из эксплуатации. (см. 12 Отключение)

13.2 Экологичная утилизация устройства

ПРЕДУПРЕЖДЕНИЕ
Опасность возгорания при выделении хладагента и масла!
Содержащийся в устройстве хладагент не опасен для окружающей среды, но является горючим материалом. Содержащееся в устройстве масло также является горючим материалом. Вытекающий хладагент или масло при соответствующей высокой концентрации и при контакте с внешним источником тепла могут воспламениться.
- ▶ Не повредите трубопроводы контура хладагента и компрессор.

- ▶ Соблюдайте указания по транспортировке устройства. (см. 3.5 Транспортировка устройства)
- ▶ Не допускайте повреждения устройства в процессе возврата.
- ▶ Утилизируйте устройство в соответствии с требованиями.

14 Информация об изготовителе

Liebherr-Hausgeraete Marica EOOD
BG 4202 Радиново, обл. Пловдив
Болгария

Scan QR Code and find digital operating and installation instructions.



home.liebherr.com

20260817 7086811-00

Liebherr-Hausgeräte Marica EOOD
Bezirk Plovdiv
4202 Radinovo
Bulgarien